МЕЖГОСУДАРСТВЕННЫЙ СОВЕТ ПО СТАНДАРТИЗАЦИИ, МЕТРОЛОГИИ И СЕРТИФИКАЦИИ
(МГС)
INTERSTATE COUNCIL FOR STANDARDIZATION, METROLOGY AND CERTIFICATION
(ISC)

МЕЖГОСУДАРСТВЕННЫЙ СТАНДАРТ

ГОСТ 23285— 2026

ПАКЕТЫ ТРАНСПОРТНЫЕ ДЛЯ ПИЩЕВЫХ ПРОДУКТОВ И СТЕКЛЯННОЙ УПАКОВКИ

Общие технические требования

Издание официальное

Москва
Российский институт стандартизации
2026

Предисловие

Цели, основные принципы и общие правила проведения работ по межгосударственной стандартизации установлены ГОСТ 1.0 «Межгосударственная система стандартизации. Основные положения» и ГОСТ 1.2 «Межгосударственная система стандартизации. Стандарты межгосударственные, правила и рекомендации по межгосударственной стандартизации. Правила разработки, принятия, обновления и отмены»

Сведения о стандарте

1 РАЗРАБОТАН Обществом с ограниченной ответственностью «Компания ЕвроБалт» (ООО «Компания ЕвроБалт»)

2 ВНЕСЕН Межгосударственным техническим комитетом по стандартизации МТК 223 «Упаковка»

3 ПРИНЯТ Межгосударственным советом по стандартизации, метрологии и сертификации (протокол от 30 апреля 2026 г. № 196-П)

За принятие проголосовали:

Краткое наименование страны по МК (ИСО 3166) 004—97	Код страны по МК (ИСО 3166) 004—97	Сокращенное наименование национального органа по стандартизации
Беларусь	BY	Госстандарт Республики Беларусь
Казахстан	KZ	Госстандарт Республики Казахстан
Киргизия	KG	Кыргызстандарт
Россия	RU	Росстандарт
Узбекистан	UZ	Узбекское агентство по техническому регулированию

4 Приказом Федерального агентства по техническому регулированию и метрологии от 20 мая 2026 г. № 521-ст межгосударственный стандарт ГОСТ 23285—2026 введен в действие в качестве национального стандарта Российской Федерации с 1 марта 2027 г.

5 ВЗАМЕН ГОСТ 23285—78

Информация о введении в действие (прекращении действия) настоящего стандарта и изменений к нему на территории указанных выше государств публикуется в указателях национальных стандартов, издаваемых в этих государствах, а также в сети Интернет на сайтах соответствующих национальных органов по стандартизации.

В случае пересмотра, изменения или отмены настоящего стандарта соответствующая информация будет опубликована на официальном интернет-сайте Межгосударственного совета по стандартизации, метрологии и сертификации в каталоге «Межгосударственные стандарты»

© Оформление. ФГБУ «Институт стандартизации», 2026

В Российской Федерации настоящий стандарт не может быть полностью или частично воспроизведен, тиражирован и распространен в качестве официального издания без разрешения Федерального агентства по техническому регулированию и метрологии

М Е Ж Г О С У Д А Р С Т В Е Н Н Ы Й С Т А Н Д А Р Т

ПАКЕТЫ ТРАНСПОРТНЫЕ ДЛЯ ПИЩЕВЫХ ПРОДУКТОВ И СТЕКЛЯННОЙ УПАКОВКИ

Общие технические требования

Transportation packages for food products and glass packaging.
General technical requirements

Дата введения — 2027—03—01

1 Область применения

Настоящий стандарт распространяется на транспортные пакеты, сформированные на плоских поддонах типов П4, 2П4 и 2ПО4, размерами 1200 × 800 и 1200 × 1000 мм по ГОСТ 33757, либо поддонах по ГОСТ 33759 размерами 1200 × 800 и 1200 × 1000 мм и аналогичных типов, с пищевой продукцией и стеклянной упаковкой в транспортной упаковке или без нее.

2 Нормативные ссылки

В настоящем стандарте использованы нормативные ссылки на следующие межгосударственные стандарты:

ГОСТ 3282 Проволока стальная низкоуглеродистая общего назначения. Технические условия

ГОСТ 3560 Лента стальная упаковочная. Технические условия

ГОСТ 5717.1 Упаковка стеклянная. Банки и бутылки для консервированной пищевой продукции. Общие технические условия

ГОСТ 5981 Банки и крышки к ним металлические для консервов. Технические условия

ГОСТ 10117.2 Бутылки стеклянные для пищевых жидкостей. Типы, параметры и основные размеры

ГОСТ 10234 Лента стальная плющеная средней прочности. Технические условия

ГОСТ 12302 Пакеты из полимерных пленок и комбинированных материалов. Общие технические условия

ГОСТ 14192 Маркировка грузов

ГОСТ 15844 Упаковка стеклянная для молока и молочной продукции. Общие технические условия

ГОСТ 15846 Продукция, отправляемая в районы Крайнего Севера и приравненные к ним местности. Упаковка, маркировка, транспортирование и хранение

ГОСТ 17527 Упаковка. Термины и определения

ГОСТ 18251 Лента клеевая на бумажной основе. Технические условия

ГОСТ 21650 Средства скрепления тарно-штучных грузов в транспортных пакетах. Общие требования

ГОСТ 22477 Средства крепления транспортных пакетов в крытых вагонах. Общие технические требования

ГОСТ 24597 Пакеты тарно-штучных грузов. Основные параметры и размеры

ГОСТ 25951 Пленка полиэтиленовая термоусадочная. Технические условия

ГОСТ 26663 Пакеты транспортные. Формирование с применением средств пакетирования. Общие технические требования

ГОСТ 32131 Упаковка стеклянная. Бутылки для алкогольной и безалкогольной пищевой продукции. Общие технические условия

ГОСТ 32686 Бутылки из полиэтилентерефталата для пищевых жидкостей. Общие технические условия

Издание официальное

ГОСТ 32736 Упаковка потребительская из комбинированных материалов. Общие технические условия

ГОСТ 33748 Банки алюминиевые глубокой вытяжки с легковскрываемыми крышками. Технические условия

ГОСТ 33757 Поддоны плоские деревянные. Технические условия

ГОСТ 33759 Поддоны полимерные многооборотные. Общие технические условия

ГОСТ 33810 Бочки металлические для пищевых жидкостей. Технические условия

ГОСТ 34032 Банки картонные и комбинированные. Общие технические условия

ГОСТ 34405 Банки металлические сборные. Общие технические условия

ГОСТ 34534 Упаковка. Бутыли полимерные для пищевых жидкостей. Общие технические условия

ГОСТ ISO 445 Поддоны для погрузочно-разгрузочных операций. Термины и определения

ГОСТ ISO 15394 Упаковка. Линейные символы штрихового кода и двумерные символы на этикетках для отгрузки, транспортирования и приемки. Общие требования

ГОСТ 35260 (ISO/IEC 17360:2023) Технологии автоматической идентификации и сбора данных. Применение радиочастотной идентификации в цепи поставок. Продукция, снабженная радиочастотными метками, упакованная продукция, транспортируемые единицы, возвратные транспортные упаковочные средства и возвратные упаковочные средства

Примечание — При пользовании настоящим стандартом целесообразно проверить действие ссылочных стандартов и классификаторов на официальном интернет-сайте Межгосударственного совета по стандартизации, метрологии и сертификации (www.easc.by) или по указателям национальных стандартов, издаваемым в государствах, указанных в предисловии, или на официальных сайтах соответствующих национальных органов по стандартизации. Если на документ дана недатированная ссылка, то следует использовать документ, действующий на текущий момент, с учетом всех внесенных в него изменений. Если заменен ссылочный документ, на который дана датированная ссылка, то следует использовать указанную версию этого документа. Если после принятия настоящего стандарта в ссылочный документ, на который дана датированная ссылка, внесено изменение, затрагивающее положение, на которое дана ссылка, то это положение применяется без учета данного изменения. Если ссылочный документ отменен без замены, то положение, в котором дана ссылка на него, применяется в части, не затрагивающей эту ссылку.

3 Термины и определения

В настоящем стандарте применены термины по ГОСТ 17527 и ГОСТ ISO 445.

4 Типы, основные параметры и размеры

4.1 Пакеты изготавливают двух типов:

- А — пакет, сформированный из продукции, упакованной в ящики (см. рисунок 1);

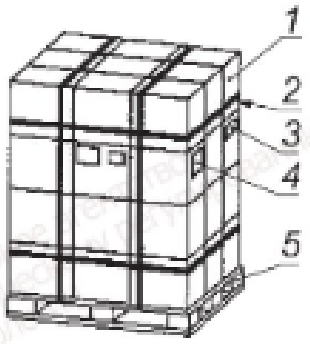

а) Пакеты из закрытых деревянных и фанерных ящиков

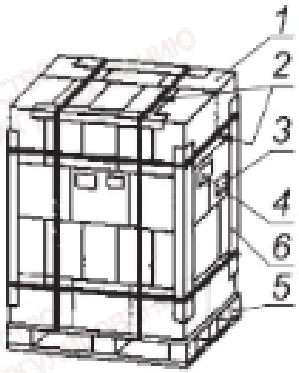

б) Пакеты из картонных или полимерных ящиков

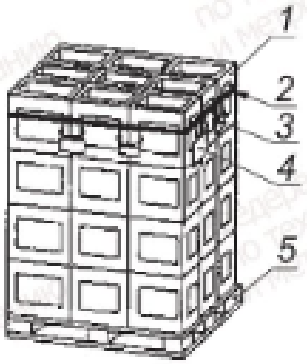

в) Пакеты из открытых ящиков с фиксируемым дном

1 — ящик; *2* — лента; *3* — маркировочный ярлык/этикетка; *4* — ярлык/этикетка с манипуляционными знаками; *5* — поддон; *6* — шина

Рисунок 1 — Пакеты типа А

- Б — пакет, сформированный из продукции, упакованной в жесткую потребительскую упаковку; транспортную упаковку; групповую упаковку (полимерная пленка, бумага, картон) или без нее, а также из порожней стеклянной упаковки (см. рисунок 2).

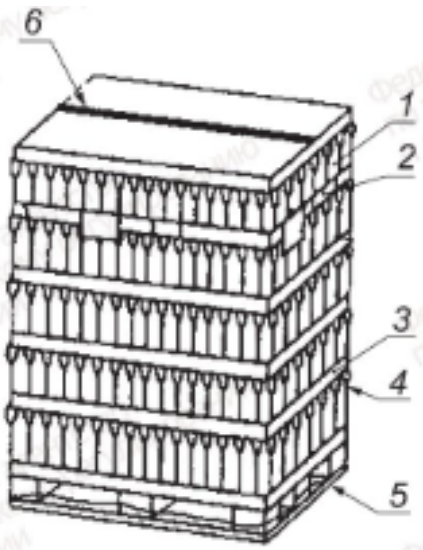

а) Пакеты с прокладками-лотками

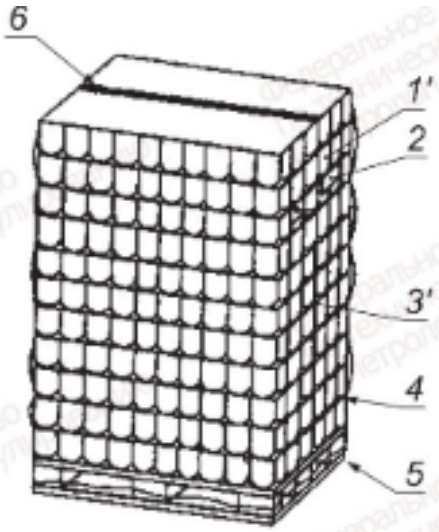

б) Пакеты с плоскими прокладками

1 — бутылка; *1'* — банка; *2* — маркировочный ярлык/этикетка, включая манипуляционные знаки; *3* — прокладка-лоток; *3'* — прокладка; *4* — термоусадочная пленка; *5* — поддон; *6* — шов термосварки

Рисунок 2 — Пакеты типа Б

Применение типов пакетов в зависимости от вида продукции приведено в приложении А. Допускается по согласованию с заказчиком изготавливать пакеты других типов, соответствующих требованиям настоящего стандарта.

Примечание — Примеры размещения порожней упаковки и упаковки с продукцией приведены в приложении Б.

4.2 Груз, сформированный на поддоне, не должен выступать за его пределы более чем на 20 мм с каждой стороны.

Максимальные размеры пакета, сформированного на поддоне размером 1200 × 800 и 1200 × 1000 мм, не должны превышать соответственно 1240 × 840 и 1240 × 1040 мм по ГОСТ 24597. Допускается устанавливать в технической документации иные максимальные размеры пакета, если такие размеры соответствуют требованиям, установленным для конкретного вида транспорта.

4.3 Высота пакетов и соответственно количество рядов транспортной упаковки в пакетах типа А или потребительской упаковки в пакетах типа Б должны быть установлены из расчета:

- максимально допустимая высота пакета — не более 1700 мм; при использовании поддона размерами 1200 × 800 мм и 1200 × 1000 мм — максимально допустимая высота пакета не более 1350 мм;
- максимально допустимая масса (брутто) пакета — не более 3200 кг; при использовании поддона размером 1200 × 800 мм — максимально допустимая масса (брутто) не более 1250 кг; при использовании поддона размером 1200 × 1000 мм — не более 1350 кг.

Допускается устанавливать в технической документации иные максимально допустимые значения высоты и массы пакета, если такие значения соответствуют требованиям, установленным для конкретного вида транспорта.

При железнодорожных перевозках высота пакета должна устанавливаться с учетом количества ярусов пакетов при максимальном использовании вместимости вагонов.

5 Технические требования

5.1 Качество формирования пакетов должно соответствовать требованиям настоящего стандарта и общим требованиям к пакетированию тарно-штучных грузов, установленным ГОСТ 26663 и ГОСТ 21650.

5.2 Деревянные поддоны должны соответствовать ГОСТ 33757 или технической документации, утвержденной в установленном порядке[1)]. Полимерные поддоны должны соответствовать ГОСТ 33759. Поддоны из других материалов (стали, легких сплавов, гофрированного картона и др.) изготовляют по технической документации, утвержденной в установленном порядке[1)].

5.3 Пакеты следует формировать из однородного груза по типоразмеру транспортной и потребительской упаковки или из неоднородного груза.

5.4 Размещение ящиков на поддоне может быть продольным, поперечным и продольно-поперечным с соблюдением требований 4.2 при максимальном использовании площади поддона.

Ряды картонных ящиков следует устанавливать один на другой предпочтительно вперевязку (со смещением на 180°).

5.5 При формировании пакетов типа Б применяют плоские прокладки или прокладки-лотки одноразового использования из гофрированного картона по технической документации, утвержденной в установленном порядке, и/или прокладки (прокладки-лотки) полипропиленовые многооборотные по технической документации, утвержденной в установленном порядке, или изготовленные из полимерного материала, в том числе сотового полипропилена.

Примечание — Размеры и конструкция плоских прокладок или прокладок-лотков одноразового использования из гофрированного картона приведены в приложении В.

Размеры плоских прокладок должны соответствовать размерам применяемых прокладок-лотков. Допускается изготовлять прокладки из двух отрезков гофрированного картона или полимерного материала, в том числе сотового полипропилена.

5.6 Сшивку прокладок-лотков из гофрированного картона или полимерного материала, в том числе сотового полипропилена, производят скобами из проволоки диаметром 0,7—1 мм по ГОСТ 3282 или плоскими скобами из стальной плющеной ленты по ГОСТ 10234 толщиной 0,25—0,60 мм и шириной не менее 2,4 мм.

5.7 Допускается прокладки-лотки склеивать клеевой лентой на бумажной основе по ГОСТ 18251, марки В, шириной 50—60 мм или скреплять при помощи замка, предусмотренного конструкцией прокладки-лотка; либо клеевой лентой на основе полимерных материалов по технической документации, утвержденной в установленном порядке.

5.8 Упаковку круглого сечения в пакетах типа Б необходимо размещать на прокладках в шахматном порядке. Примеры размещения представлены в приложении Г.

Допускается смещение прокладок в пакете одна относительно другой не более 5 мм.

5.9 В пакетах типа Б для порожних стеклянных бутылок, стеклянных банок вместимостью до 500 $см^3$ и продукции в них рекомендуется использовать прокладки-лотки, а для порожних стеклянных банок вместимостью более 500 $см^3$ и продукции в них — плоские прокладки.

[1)] В соответствии с законодательством государства, принявшего настоящий стандарт.

При укладке стеклянных бутылок на плоские прокладки каждый ряд бутылок по периметру рекомендуется обвязывать полимерной лентой или другими обвязочными материалами, обеспечивающими прочность обвязки и сохранность качества продукции.

5.10 Для скрепления груза в пакетах следует применять: стальную упаковочную ленту по ГОСТ 3560 толщиной 0,2—0,3 мм и шириной 15 мм — для пакетов массой до 0,5 т включительно; толщиной 0,5 мм и шириной 20 мм — для пакетов массой свыше 0,5 т; полипропиленовую упаковочную ленту по технической документации, утвержденной в установленном порядке, толщиной 0,6 мм и шириной 15 мм — для пакетов массой до 0,5 т, для пакетов массой свыше 0,5 т толщина и ширина полипропиленовой упаковочной ленты установлена в технической документации; полиэтиленовую термоусадочную пленку по ГОСТ 25951 толщиной 0,15—0,30 мм. По согласованию с заказчиком допускается применение иных упаковочных лент по технической документации, утвержденной в установленном порядке.

5.11 Способ скрепления груза на поддоне в зависимости от типа пакета должен соответствовать указанному в таблице 1.

Таблица 1

Тип пакета	Способ скрепления груза
Тип А из закрытых деревянных и фанерных ящиков	Двумя вертикальными и двумя горизонтальными стальными или полипропиленовыми лентами (см. рисунок 1а)
Тип А из картонных или полимерных ящиков	Двумя вертикальными и двумя горизонтальными стальными или полипропиленовыми лентами с применением предохранительных шин (см. рисунок 1б)
	Клейкой лентой, клеем, пленкой из полимерных материалов, термоусадочной пленкой в соответствии с ГОСТ 21650
Тип Б	Термоусадочной пленкой, пленкой из полимерных материалов (см. рисунок 2)

5.12 Допускается при внутригородских перевозках пакеты типа А, сформированные из открытых ящиков с фиксируемым дном, скреплять одной полипропиленовой лентой (см. рисунок 1в) или металлическими скобами по технической документации.

5.13 Допускается при внутригородских перевозках по согласованию с заказчиком транспортировать пакеты типа А без скрепления.

5.14 Концы упаковочных лент необходимо скреплять наложением металлического замка с просечкой или термосваркой.

5.15 При упаковывании пакетов в термоусадочную пленку ее рукав должен натягиваться на пакет, закрывая весь поддон по периметру.

5.16 При упаковывании пакетов в термоусадочную пленку для обеспечения влагонепроницаемости отрезок пленки должен быть проложен между поддоном и грузом. В этом случае ящики не скрепляют обвязочными лентами.

5.17 Для скрепления пакетов типа А, сформированных из картонных или полимерных ящиков, применяют предохранительные шины в виде уголков из металла, древесины, картона и других материалов или их комбинаций. Предохранительные шины должны охватывать весь ряд ящиков в горизонтальном или вертикальном направлении. Стороны уголков должны быть не менее 50 мм. Рекомендуемая толщина предохранительных шин, изготовленных из металла, должна быть 0,8—2 мм, древесины — 10—20 мм и сплошного склеенного картона — 8—10 мм.

5.18 Для пакетов типа Б допускается применять средства скрепления и вспомогательные средства:

- прокладки-лотки, изготовляемые из фанеры, полимерных материалов и древесно-волокнистых плит;
- деревянные настилы, укладываемые сверху пакета;
- тросы, цепи, хлопчатобумажные и капроновые ремни с натяжными устройствами.

Указанные средства скрепления и вспомогательные средства изготовляют по технической документации с учетом требований ГОСТ 21650 и 4.2.

5.19 По согласованию с заказчиком для предотвращения повреждения стеклянной упаковки поверхность многооборотных прокладок и настилов допускается оклеивать листовой резиной толщиной не менее 2 мм.

5.20 Маркировка

5.20.1 Основные и дополнительные надписи, информационные данные и манипуляционные знаки, а также маркировку, характеризующую продукцию, наносят на ярлыки (этикетки).

5.20.2 Маркировка, характеризующая продукцию, должна содержать:

- наименование продукции;
- наименование изготовителя (импортера) продукции и его местонахождение;
- условия и срок хранения продукции (в соответствии с законодательством государства, принявшего настоящий стандарт);
- количество ящиков для пакетов типа А;
- количество потребительской упаковки для пакетов типа Б.

5.20.3 Маркировочные ярлыки (этикетки) размещают на двух сторонах пакета. Рекомендуется размещение на соседних боковой и торцовой поверхностях пакета.

5.20.4 Пакеты типа А, сформированные из закрытых деревянных, фанерных, картонных или полимерных ящиков, и пакеты типа Б, сформированные из продукции, упакованной в картонную потребительскую упаковку, маркируют бумажными ярлыками (этикетками), которые наклеивают непосредственно на ящики или упаковку.

На пакеты типа А, сформированные из открытых многооборотных деревянных или полимерных ящиков, картонные ярлыки (этикетки) прикрепляют к ящику проволокой или капроновой нитью, при условии обеспечения требований безопасности в отношении размещенной в ящиках продукции.

На пакеты типа Б, сформированные из стеклянной упаковки, упакованные в термоусадочную пленку, бумажные ярлыки (этикетки) прикрепляют на прокладки под пленку.

На пакеты типа Б, с использованием многооборотной транспортной упаковки, картонные ярлыки (этикетки) прикрепляют на транспортную упаковку проволокой или капроновой нитью, при условии обеспечения требований безопасности в отношении размещенной в ящиках продукции.

5.20.5 Транспортная маркировка — по ГОСТ 14192.

5.20.6 Допускается в соответствии с законодательством государства, принявшего настоящий стандарт, наносить на пакеты машиносчитываемую маркировку по ГОСТ ISO 15394 и ГОСТ 35260.

6 Транспортирование и хранение

6.1 На перевалочных пунктах, не располагающих складами для временного хранения, пакеты рекомендуется укрывать брезентом, полимерной пленкой или другими материалами.

6.2 Пакеты с порожней стеклянной упаковкой рекомендуется хранить в закрытых помещениях или под навесом, защищающим их от воздействия атмосферных осадков и солнечных лучей. Пакеты с продукцией следует хранить в соответствии с установленными обязательными требованиями, требованиями стандартов или другой технической документации на конкретные виды продукции.

6.3 Количество ярусов пакетов в штабелях при хранении не должно превышать:

- 3 — для пакетов типа А с продукцией, фасованной в картонные ящики, изготовленные из картона по технической документации
- 4 — для пакетов типа А, сформированных из ящиков с продукцией;
- 5 — для пакетов типа А, сформированных из деревянных или полимерных ящиков с порожней стеклянной упаковкой;
- 3 — для пакетов типа Б, упакованных в термоусадочную пленку, с продукцией, фасованной в стеклянную или металлическую упаковку, и порожней стеклянной упаковкой.

Допускается устанавливать большее количество ярусов, с учетом указанного на манипуляционном знаке «Предел по количеству ярусов в штабеле» предельного количества и при обеспечении устойчивости штабеля, учитывая требования к конкретной продукции.

6.4 Пакеты транспортируют любым видом транспорта в крытых транспортных средствах или контейнерах в соответствии с правилами перевозок грузов, действующими на транспорте каждого вида.

Допускается транспортировать пакеты автомобильным или железнодорожным транспортом с открытыми платформами, если это предусмотрено правилами перевозок грузов, действующими на транспорте каждого вида, и соответствует обязательным требованиям, установленным для конкретной продукции.

6.5 Крепление пакетов в железнодорожных вагонах производят устройствами по ГОСТ 22477 с соблюдением требований ГОСТ 26663.

Порядок крепления пакетов в трюмах судов водного транспорта установлен правилами и техническими условиями, действующими на указанном виде транспорта.

Крепление пакетов в автомобильном транспорте производят к полу или бортам кузова ремнями, канатами, тросами или другими способами, исключающими смещение пакетов.

Средства крепления пакетов к транспортным средствам не должны повреждать упаковку и продукцию в пакете. Закрепление пакетов гвоздями не допускается.

6.6 Транспортирование пакетов и погрузочно-разгрузочные операции необходимо проводить в соответствии с правилами техники безопасности, утвержденными в установленном порядке, для соответствующих групп и категорий грузов и видов транспорта.

6.7 Пакеты, отправляемые в районы Крайнего Севера и труднодоступные районы, упаковывают, маркируют, транспортируют и хранят в соответствии с требованиями ГОСТ 15846.

Приложение А
(рекомендуемое)

Перечень продукции, рекомендуемой для формирования транспортных пакетов каждого типа

Тип пакета	Наименование продукции
А	Алкогольная пищевая продукция, в том числе вина виноградные, плодово-ягодные и игристые, шампанское, коньяки, ликеро-водочные изделия, пиво, безалкогольные напитки, упакованная питьевая вода, в том числе минеральная, соковая продукция в потребительской упаковке по ГОСТ 32686, ГОСТ 12302, ГОСТ 32736, ГОСТ 33748, ГОСТ 32131, ГОСТ 33810 и ГОСТ 34534, масло растительное в бутылках по ГОСТ 10117.2. Молоко и молочная продукция в стеклянной упаковке по ГОСТ 15844. Консервы, пресервы в металлических банках по ГОСТ 5981 и стеклянных банках по ГОСТ 5717.1. Сыпучие продукты, дрожжи, твердое мыло, парафиновые свечи, парфюмерно-косметическая продукция, табак и табачные изделия, чай расфасованный, маргарин, пищевая соль, овощи, макаронные изделия, пищевые концентраты, сахар, рыбные изделия, спички, фасованное мясо и мясные полуфабрикаты, колбасные изделия и копчености, майонез, баранки и пряники, плавленый сыр. Бутылки по ГОСТ 10117.2
Б	Алкогольная пищевая продукция, в том числе пиво, безалкогольные напитки, упакованная питьевая вода, в том числе минеральная, соковая продукция в потребительской упаковке по ГОСТ 32686, ГОСТ 12302, ГОСТ 32736, ГОСТ 33748, ГОСТ 32131, ГОСТ 33810 и ГОСТ 34534, масло растительное в бутылках по ГОСТ 10117.2. Консервы, пресервы в металлических банках по ГОСТ 5981 и стеклянных банках по ГОСТ 5717.1. Молоко и молочная продукция в стеклянной упаковке по ГОСТ 15844. Бутылки (новые) по ГОСТ 10117.2 и ГОСТ 15844, банки (новые) по ГОСТ 5717.1, а также новая стеклянная упаковка и алюминиевые банки по технической документации. Сыпучие и кусковые продукты в жесткой потребительской упаковке, в том числе сыпучие продукты в банках по ГОСТ 34032, ГОСТ 34405

Приложение Б
(справочное)

Примеры размещения порожней упаковки и упаковки с продукцией в пакетах типа Б



Рисунок Б.1 — Пакет из сгруппированных единиц продукции, упакованных в термоусадочную пленку с прокладками и без прокладок





Рисунок Б.2 — Пакет сгруппированных единиц продукции на лотках, упакованных в термоусадочную пленку без прокладок



Рисунок Б.3 — Пакет с комбинированными прокладками (верх — лоток, между слоев — прокладка)

Приложение В
(справочное)

Прокладки-лотки картонные для пакетов типа Б

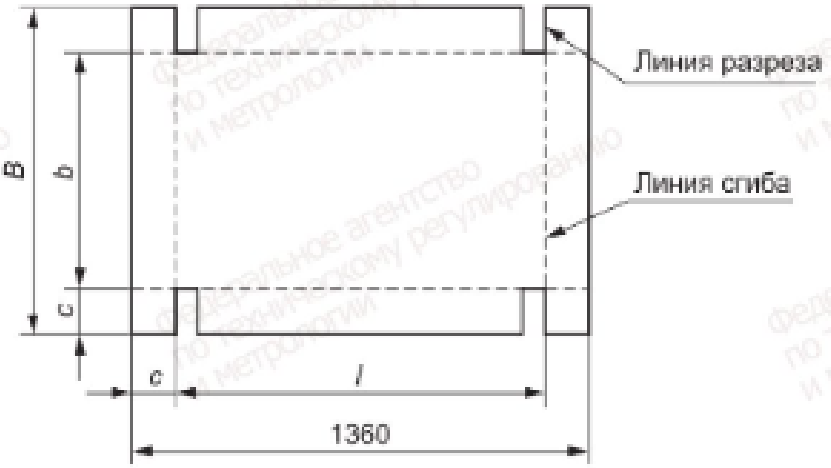

l — длина «основной части» без «бортов»; *c* — ширина «бортов»; *b* — ширина «основной части» без бортов; *B* — общая ширина; 1360 — общая длина в мм

Рисунок В.1 — Конструкция плоской картонной прокладки-лотка разового использования



Рисунок В.2 — Пример конструкции плоской картонной прокладки-лотка разового использования с замками



Рисунок В.3 — Пример сшивки углов

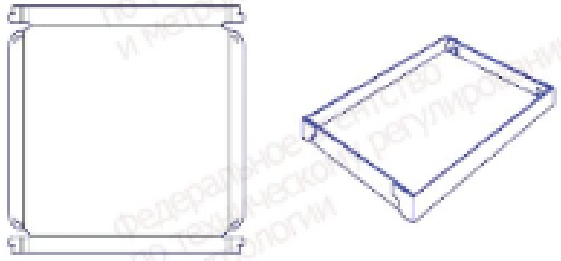

Рисунок В.4 — Пример сборки картонной прокладки-лотка методом «замок-паз»

Таблица В.1 — Размеры заготовки плоской картонной прокладки-лотка разового использования

Наружный диаметр упаковки, мм	Размеры заготовки, мм					
	l	*c*	Поддон 1200 × 800		Поддон 1200 × 1000	
			B	*b*	*B*	*b*
227	1220	70	960	820	1160	1020
220, 218	1210	75		810		1010
190, 172, 157	1200	80		800		1000
154, 152	1230	65		830		1030
133, 126	1200	80		800		1000
105, 103	1230	65		830		1030
102	1220	70		820		1020
95	1230	65		830		1030
93, 92	1210	75		810		1010
90, 87	1220	70		820		1020
89	1200	80		800		1000
82, 80	1230	65		830		1030
77	1210	75		810		1010
76, 75, 72, 71	1220	70		820		1020
70	1230	65		830		1030
66, 64	1220	70		820		1020
62, 63	1230	65		830		1030
61, 56, 55, 54	1220	70		820		1020
47	1230	65		830		1030
44	1210	75		810		1010
38, 35	1220	70		820		1020

Приложение Г
(справочное)

Размещение упаковки круглого сечения в пакетах типа Б

Наружный диаметр, мм	Количество рядов упаковки, продольно уложенных по стороне поддона 1200 мм при размере поддона, мм		Количество упаковки в рядах		Общее количество упаковки на прокладке при размере поддона, мм	
	1200 × 800	1200×1000	нечетных	четных	1200×800	1200×1000
227	4	5	5	4	18	23
220—218	4	5	5	5	20	25
190	5	6	6	6	28	36
172	5	6	7	6	33	39
157	5	7	7	7	35	49
154—152	6	7	8	7	45	53
133	7	8	9	8	60	68
126	7	9	9	9	63	81
105—103	9	11	11	11	99	121
102	9	11	12	11	104	127
95	10	12	13	12	125	150
93—92	10	12	13	12	125	150
90—89	10	13	13	13	130	169
87	10	13	14	13	135	176
82—80	11	14	15	14	160	203
77	12	15	15	15	180	225
76—75	12	15	16	15	186	233
72—71	13	16	17	16	215	264
70	13	17	17	17	221	289
66	14	17	18	18	252	306
64	14	18	19	18	259	333
62—63	15	18	19	19	285	342
61	15	19	20	19	293	371
56	17	21	21	21	357	441
55	17	21	22	21	366	452
54	17	21	22	22	374	462
47	20	24	26	25	510	612
44	21	26	27	27	567	702
38	24	30	32	31	756	945
35	27	33	34	34	918	1122

Примечание — Нечетные ряды — 1, 3, 5 и т. д.; четные — 2, 4, 6 и т. д.

УДК 621.798.12:006.354 МКС 55.080

Ключевые слова: пакеты транспортные, поддоны, размеры пакетов, маркировка, транспортирование, хранение

Редактор *Н.А. Аргунова*
Технический редактор *И.Е. Черепкова*
Корректор *М.И. Першина*
Компьютерная верстка *И.Ю. Литовкиной*

Сдано в набор 21.05.2026. Подписано в печать 04.06.2026. Формат 60×84⅛. Гарнитура Ариал.
Усл. печ. л. 1,86. Уч.-изд. л. 1,58.

Подготовлено на основе электронной версии, предоставленной разработчиком стандарта

Создано в единичном исполнении в ФГБУ «Институт стандартизации»
для комплектования Федерального информационного фонда стандартов.
117418 Москва, Нахимовский пр-т, д. 31, к. 2.
www.gostinfo.ru info@gostinfo.ru