МЕЖГОСУДАРСТВЕННЫЙ СОВЕТ ПО СТАНДАРТИЗАЦИИ, МЕТРОЛОГИИ И СЕРТИФИКАЦИИ
(МГС)
INTERSTATE COUNCIL FOR STANDARDIZATION, METROLOGY AND CERTIFICATION
(ISC)

МЕЖГОСУДАРСТВЕННЫЙ СТАНДАРТ

**ГОСТ 8777— 2026**

# Упаковка деревянная

# БОЧКИ ДЕРЕВЯННЫЕ ЗАЛИВНЫЕ И СУХОТАРНЫЕ

## Технические условия

Издание официальное

Москва
Российский институт стандартизации
2026

## Предисловие

Цели, основные принципы и общие правила проведения работ по межгосударственной стандартизации установлены ГОСТ 1.0 «Межгосударственная система стандартизации. Основные положения» и ГОСТ 1.2 «Межгосударственная система стандартизации. Стандарты межгосударственные, правила и рекомендации по межгосударственной стандартизации. Правила разработки, принятия, обновления и отмены»

**Сведения о стандарте**

1 РАЗРАБОТАН Обществом с ограниченной ответственностью «Компания ЕвроБалт» (ООО «Компания ЕвроБалт»)

2 ВНЕСЕН Межгосударственным техническим комитетом по стандартизации МТК 223 «Упаковка»

3 ПРИНЯТ Межгосударственным советом по стандартизации, метрологии и сертификации (протокол от 30 апреля 2026 г. № 196-П)

За принятие проголосовали:

| Краткое наименование страны по МК (ИСО 3166) 004—97 | Код страны по МК (ИСО 3166) 004—97 | Сокращенное наименование национального органа по стандартизации |
|---|---|---|
| Беларусь | BY | Госстандарт Республики Беларусь |
| Казахстан | KZ | Госстандарт Республики Казахстан |
| Киргизия | KG | Кыргызстандарт |
| Россия | RU | Росстандарт |
| Узбекистан | UZ | Узбекское агентство по техническому регулированию |

4 Приказом Федерального агентства по техническому регулированию и метрологии от 25 мая 2026 г. № 526-ст межгосударственный стандарт ГОСТ 8777—2026 введен в действие в качестве национального стандарта Российской Федерации с 1 июня 2027 г. с правом досрочного применения

5 ВЗАМЕН ГОСТ 8777—80

*Информация о введении в действие (прекращении действия) настоящего стандарта и изменений к нему на территории указанных выше государств публикуется в указателях национальных стандартов, издаваемых в этих государствах, а также в сети Интернет на сайтах соответствующих национальных органов по стандартизации.*

*В случае пересмотра, изменения или отмены настоящего стандарта соответствующая информация будет опубликована на официальном интернет-сайте Межгосударственного совета по стандартизации, метрологии и сертификации в каталоге «Межгосударственные стандарты»*

© Оформление. ФГБУ «Институт стандартизации», 2026

В Российской Федерации настоящий стандарт не может быть полностью или частично воспроизведен, тиражирован и распространен в качестве официального издания без разрешения Федерального агентства по техническому регулированию и метрологии

## Содержание

1 Область применения . . . . . 1
2 Нормативные ссылки . . . . . 1
3 Термины и определения . . . . . 2
4 Основные параметры и размеры . . . . . 2
5 Технические требования . . . . . 6
6 Правила приемки . . . . . 11
7 Методы контроля . . . . . 12
8 Транспортирование и хранение . . . . . 12

МЕЖГОСУДАРСТВЕННЫЙ СТАНДАРТ

Упаковка деревянная

# БОЧКИ ДЕРЕВЯННЫЕ ЗАЛИВНЫЕ И СУХОТАРНЫЕ

Технические условия

Wooden packaging. Wooden tight and slack barrels. Specifications

Дата введения — 2027—06—01
с правом досрочного применения

## 1 Область применения

Настоящий стандарт распространяется на деревянные заливные и сухотарные бочки, предназначенные для упаковывания различной продукции.

## 2 Нормативные ссылки

В настоящем стандарте использованы нормативные ссылки на следующие межгосударственные стандарты:

ГОСТ 535 Прокат сортовой и фасонный из стали углеродистой обыкновенного качества. Общие технические условия

ГОСТ 2140 Видимые пороки древесины. Классификация, термины и определения, способы измерения

ГОСТ 3242 Соединения сварные. Методы контроля качества

ГОСТ 3282 Проволока стальная низкоуглеродистая общего назначения. Технические условия

ГОСТ 4028 Гвозди строительные. Конструкция и размеры

ГОСТ 6009 Лента стальная горячекатаная. Технические условия

ГОСТ 7016 Изделия из древесины и древесных материалов. Параметры шероховатости поверхности

ГОСТ 8821 Заготовка клепки для деревянных заливных и сухотарных бочек. Технические условия

ГОСТ 10303 Заклепки с плоской головкой классов точности В и С. Технические условия

ГОСТ 14192 Маркировка грузов

ГОСТ 15612 Изделия из древесины и древесных материалов. Методы определения параметров шероховатости поверхности

ГОСТ 16588 (ИСО 4470—81) Пилопродукция и деревянные детали. Методы определения влажности

ГОСТ 17308 Шпагаты. Технические условия

ГОСТ 17527 Упаковка. Термины и определения

ГОСТ 18211 Упаковка транспортная. Метод испытания на сжатие

ГОСТ 21100 Пакеты транспортные деталей деревянной тары. Размеры, формирование, маркировка, транспортирование и хранение

Примечание — При пользовании настоящим стандартом целесообразно проверить действие ссылочных стандартов и классификаторов на официальном интернет-сайте Межгосударственного совета по стандартизации, метрологии и сертификации (www.easc.by) или по указателям национальных стандартов, издаваемым в государствах, указанных в предисловии, или на официальных сайтах соответствующих национальных органов по стандартизации. Если на документ дана недатированная ссылка, то следует использовать документ, действующий на текущий момент, с учетом всех внесенных в него изменений. Если заменен ссылочный документ, на который

Издание официальное

дана датированная ссылка, то следует использовать указанную версию этого документа. Если после принятия настоящего стандарта в ссылочный документ, на который дана датированная ссылка, внесено изменение, затрагивающее положение, на которое дана ссылка, то это положение применяется без учета данного изменения. Если ссылочный документ отменен без замены, то положение, в котором дана ссылка на него, применяется в части, не затрагивающей эту ссылку.

## 3 Термины и определения

В настоящем стандарте применены термины по ГОСТ 17527, а также следующие термины с соответствующими определениями:

3.1 **заливная бочка**: Бочка, предназначенная для хранения и перевозки жидкостей и продукции с рассолом.

3.2 **сухотарная бочка:** Бочка, предназначенная для хранения и перевозки сухой продукции.

3.3 **клепка бочки:** Полностью обработанная деталь остова бочки или дна бочки.

3.4 **пласть клепки:** Обработанная внутренняя или наружная поверхность клепки.

3.5 **кромка клепки:** Боковая обработанная поверхность клепки.

3.6 **строгание клепки:** Строгание пластей заготовки клепки с целью придания клепке заданного профиля.

3.7 **лекальное строгание клепки:** Строгание внутренней поверхности заготовки клепки для уменьшения ее толщины в пуковой части.

3.8 **фугование клепки:** Фугование кромок заготовки клепки с целью придания ей заданного профиля.

3.9 **стрела прогиба клепки:** Значение величины прогиба клепки остова, равное половине разности пукового и головного диаметра.

3.10 **провес клепок:** Несовпадение поверхностей сопрягаемых клепок бочки.

3.11 **остов бочки:** Часть бочки, состоящая из набора клепок, образующих параболический контур.

3.12 **корпус бочки**: Часть бочки, состоящая из остова бочки, скрепленного обручами.

3.13 **обжиг корпуса бочки**: Термическая обработка корпуса для фиксации стрелы прогиба клепок остова бочки.

3.14 **головной диаметр бочки:** Диаметр бочки у ее торца.

3.15 **пуковый диаметр бочки:** Наибольший диаметр бочки в ее пуковой части.

3.16 **уторный обруч бочки:** Обруч, расположенный в месте соединения корпуса бочки с дном.

3.17 **пуковый обруч бочки:** Обруч, расположенный в пуковой части бочки.

3.18 **шейный обруч бочки:** Обруч, расположенный между уторным и пуковым обручами.

3.19 **вальцевание обруча**: Придание обручу формы остова бочки с помощью вальцов.

3.20 **сваривание обруча**: Соединение концов обруча посредством электросварки.

3.21 **дно бочки:** Нижняя или верхняя часть бочки, состоящая из набора клепок, соединенных между собой.

3.22 **уторный паз:** Углубление по длине окружности на внутренней поверхности остова, предназначенное для вставки дна.

3.23 **сшивка щитка дна бочки:** Соединение клепок дна в щиток с помощью проволочных шпилек, стальных пластинок или металлических гофрированных скрепок.

3.24 **нагель:** Деталь, предназначенная для заделки дефектов древесины.

3.25 **заделка пороков древесины клепки:** Устранение пороков древесины с помощью нагелей и пробок, а также шпатлеванием.

3.26 **эмалирование бочки:** Нанесение на внутреннюю поверхность бочки влагонепроницаемого состава.

3.27 **комплект деталей бочки:** Набор клепок остова, готовых доньев и обручей на одну бочку.

3.28 **заготовка клепки:** Частично обработанная деталь, идущая на дальнейшую обработку и предназначенная для изготовления бочек.

## 4 Основные параметры и размеры

4.1 Бочки изготовляют вместимостью 5, 8, 15, 25, 50, 100, 120, 140, 150, 200, 225, 250 $дм^3$.

4.2 Конструкция бочек должна соответствовать указанной на рисунке 1.

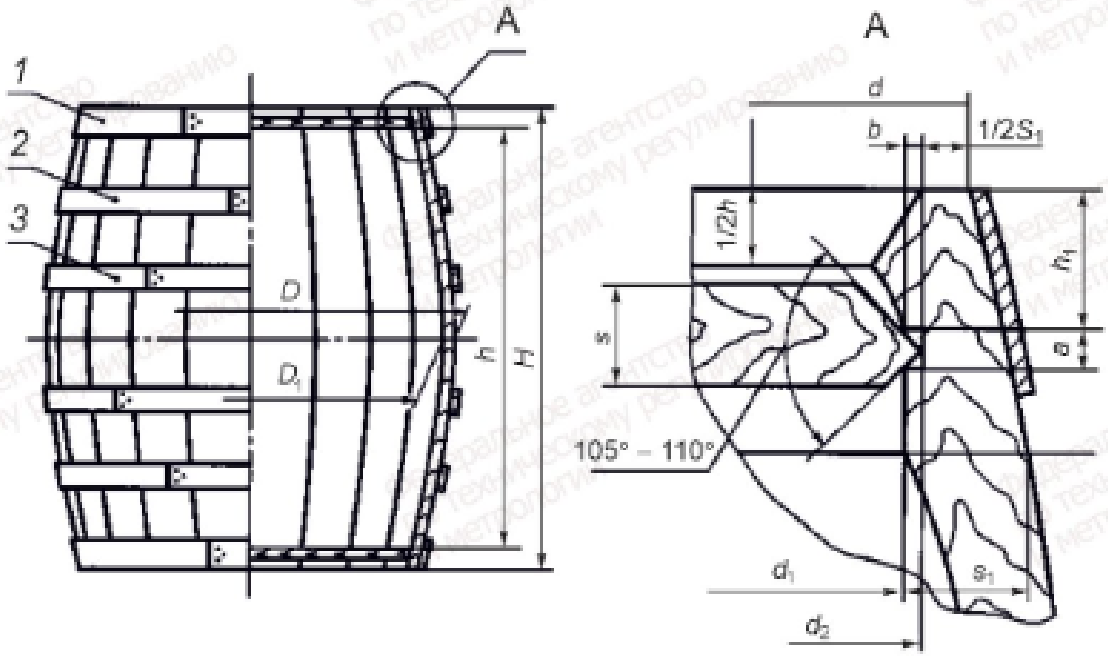


*1* — уторный обруч; *2* — шейный обруч; *3* — пуковый обруч

Рисунок 1

4.3 Основные параметры и размеры должны соответствовать указанным в таблице 1.

Таблица 1

Размеры в миллиметрах

| Вместимость бочек, $дм^3$ | Наружные размеры | | | Внутренние размеры | | | Диаметр дна $d_2$ | Расстояние от уторного паза до торца $h_1$ | Ширина и глубина уторного паза $a \times b$ |
|---|---|---|---|---|---|---|---|---|---|
| | Высота по отвесу $H$ | Диаметры | | Расстояние между донъями $h$ | Диаметры | | | | |
| | | в пуке $D$ | головной $d$ | | в пуке $D_1$ | у донъев $d_1$ | | | |
| 5 | 252 | 210 | 180 | 208 | 185 | 164 | 170 | 15 | 2 × 3 |
| 8 | 252 | 254 | 220 | 208 | 230 | 204 | 210 | 15 | 2 × 3 |
| 15 | 350 | 290 | 262 | 291 | 266 | 238 | 248 | 20 | 3 × 3 |
| 25 | 420 | 334 | 300 | 357 | 310 | 277 | 287 | 22 | 3 × 3 |
| 50 | 540 | 414 | 370 | 468 | 384 | 342 | 352 | 25 | 3 × 3 |
| 100 | 675 | 515 | 450 | 603 | 479 | 424 | 434 | 25 | 3 × 3 |
| 120 | 770 | 525 | 450 | 698 | 489 | 424 | 434 | 25 | 3 × 3 |
| 140 | 400 | 800 | 756 | 312 | 764 | 720 | 728 | 30 | 4 × 4 |
| 150 | 710 | 613 | 543 | 625 | 575 | 516 | 528 | 30 | 4 × 4 |
| 200 | 770 | 670 | 595 | 685 | 632 | 568 | 580 | 30 | 4 × 4 |
| 225 | 600 | 800 | 756 | 512 | 764 | 720 | 728 | 30 | 4 × 4 |
| 250 | 770 | 740 | 670 | 685 | 702 | 642 | 654 | 30 | 4 × 4 |

Примечание — Внутренние размеры бочек указаны для теоретического вычисления вместимости бочек.

4.4 Размеры клепок, изготовленных из заготовок клепок по ГОСТ 8821, должны соответствовать указанным в таблице 2.

Таблица 2

Размеры в миллиметрах

| Вместимость бочек, $n$ | Клепка остова | | Клепка дна | |
|---|---|---|---|---|
| | Ширина | Толщина $s_1$ | Ширина | Толщина $s$ |
| 5 | 40—66 | 12 | 40—85 | 12 |
| 8 | 40—60 | 12 | 40—85 | 12 |
| 15 | 40—75 | 15 | 40—135 | 16 |
| 25 | 40—75 | 15 | 40—145 | 16 |
| 50 | 40—85 | 18 | 50—165 | 19 |
| 100 | 40—105 | 18 | 50—165 | 19 |
| 120 | 40—105 | 18 | 50—165 | 19 |
| 140 | 40—105 | 22 | 50—175 | 24 |
| 150 | 40—105 | 19 | 50—175 | 19 |
| 200 | 40—105 | 19 | 50—175 | 19 |
| 225 | 40—105 | 22 | 50—175 | 24 |
| 250 | 40—105 | 19 | 50—175 | 19 |

Примечания

1 Для сухотарных бочек вместимостью 150 и 250 дм$^3$, предназначенных для упаковывания охлажденной рыбной продукции, а также для заливных бочек вместимостью 100 дм$^3$, предназначенных для упаковывания маргарина и застывающих жиров, допускается клепка толщиной 16 мм.

2 Ширина клепки остова указана по наружной окружности в пуке.

4.5 Предельные отклонения по размерам для бочек и их деталей не должны превышать:

±3 мм — по наружным размерам бочек вместимостью 5, 8, 15, 25, 50 дм$^3$;

±5 мм — по наружным размерам бочек вместимостью 100 дм$^3$ и более;

±2 мм — по расстоянию от уторного паза до торца;

±0,5 мм — по ширине и глубине уторного паза;

±1 мм — по толщине клепок остова и дна;

+5 мм — по наибольшей ширине клепки;

±3 % — по вместимости бочек.

4.6 Бочки скрепляют плоскими стальными обручами.

Допускается пуковые обручи на заливных бочках вместимостью 100, 120 и 150 дм$^3$, предназначенных для соленой рыбной продукции, приготовляемой на судах, изготовлять с ребрами жесткости.

Допускается замена стальных шейных и пуковых обручей деревянными на бочках, предназначенных под древесную смолу и пек.

4.7 На бочки вместимостью 50 дм$^3$ и более, предназначенные для продукции, поставляемой на экспорт, а также на бочки вместимостью 100 и 120 дм$^3$ для продукции, отправляемой в районы Крайнего Севера и приравненные к ним местности, кроме уторных и пуковых обручей должны быть поставлены два шейных обруча, шириной и толщиной равных пуковым обручам.

4.8 Размеры и количество стальных обручей на одну бочку должны соответствовать указанным в таблице 3.

Таблица 3

Размеры в миллиметрах

| Наименование и количество обручей на бочке | Вместимость бочки, $дм^3$ | Плоские обручи заливных бочек | | Плоские обручи сухотарных бочек | |
|---|---|---|---|---|---|
| | | Ширина | Толщина | Ширина | Толщина |
| 1 Уторные (два обруча) | 5 | 20—25 | 1,2—1,6 | — | — |
| | 8 | 20—25 | 1,2—1,6 | — | — |
| | 15 | 30 | 1,6 | 30 | 1,6 |
| | 25 | 30 | 1,6 | 30 | 1,6 |
| | 50 | 30 | 1,6 | 30 | 1,6 |
| | 100 | 36 | 1,6 | 36 | 1,6 |
| | 120 | 36 | 1,6 | 36 | 1,8 |
| | 140 | 50 | 1,8 | — | — |
| | 150 | 40 | 1,8 | 40 | 1,8 |
| | 200 | 40 | 1,8 | 40 | 1,8 |
| | 225 | 50 | 1,8 | — | — |
| | 250 | 50 | 1,8 | 40 | 1,8 |
| 2 Шейные (два обруча) | 150 | 30 | 1,8 | — | — |
| | 200 | 36 | 1,8 | — | — |
| | 250 | 30 | 1,8 | — | — |
| 3 Пуковые (два обруча) | 5 | 15—20 | 1,2—1,6 | — | — |
| | 8 | 15—20 | 1,2—1,6 | — | — |
| | 15 | 25 | 1,6 | 25 | 1,6 |
| | 25 | 25 | 1,6 | 25 | 1,6 |
| | 50 | 30 | 1,6 | 30 | 1,6 |
| | 100 | 40 | 1,6 | 30 | 1,6 |
| | 120 | 36 | 1,6 | 30 | 1,8 |
| | 140 | 50 | 1,8 | — | — |
| | 150 | 30 | 1,8 | 30 | 1,8 |
| | 200 | 36 | 1,8 | 30 | 1,8 |
| | 225 | 50 | 1,8 | — | — |
| | 250 | 50 | 1,8 | 30 | 1,8 |

Примечания

1 Крепление заливной бочки вместимостью 150 $дм^3$ допускается четырьмя стальными обручами шириной 50 мм и толщиной 1,8 мм.

2 При креплении бочек пуковыми стальными обручами с ребрами жесткости ширина стальной ленты не должна быть менее 50 мм, а толщина — 1,6 мм.

3 Допускается применять ширину обручей уторных — ближайшую большую; пуковых и шейных — ближайшую меньшую от ширины обручей, указанной в настоящей таблице.

Обручи должны изготовляться из стальной ленты по ГОСТ 6009.

4.9 Размеры деревянных обручей и поясов из них для заливных бочек должны соответствовать указанным в таблице 4.

Таблица 4

Размеры в миллиметрах

| Вместимость бочки, $дм^3$ | Обручи из древесины | | |
|---|---|---|---|
| | Длина замков обруча | Ширина постели одного обруча | Ширина одного пояса |
| 25 | 160 | 18—35 | 60—80 |
| 50 | 160 | 20—35 | 80—100 |
| 100 | 220 | 20—35 | 80—100 |
| 120 | 225 | 22—35 | 90—110 |
| 150 | 225 | 22—35 | 90—110 |
| 200 | 225 | 22—35 | 100—120 |
| 250 | 225 | 22—35 | 100—120 |

4.10 Предельные отклонения по длине замков деревянных обручей не должны превышать ±20 мм.

## 5 Технические требования

5.1 Бочки изготовляют в соответствии с требованиями настоящего стандарта по технической документации, утвержденной в установленном порядке[1)].

5.2 Для изготовления бочек применяют следующие породы древесины: лиственные — осина, липа, тополь, береза, бук, дуб и хвойные — ель, пихта, сосна, кедр, лиственница; для деревянных обручей — ива, орешник, черемуха; для бочек под технический йод — древесина дуба; для бочек под икру лососевых пород рыб — древесина липы, кедра, лиственницы и ели; для бочек под пробойную соленую икру и ястычную икру частиковых пород рыб — древесина дуба, липы, осины, лиственницы и ели.

Для бочек под тузлучные продукты применение древесины березы не допускается, а сосны, осокоря и бука допускается только при наличии внутреннего эмалирования бочек.

Не допускается применение древесины березы и сосны для изготовления заливных бочек под консистентные нефтепродукты, а древесины сосны — для бочек под топленое масло, маргарин, замороженные плоды и ягоды, консервированную плодоовощную продукцию с рассолом и молочную продукцию.

Допускается по согласованию с заказчиком изготовлять бочки из древесины сосны и березы для консистентных нефтепродуктов с применением полимерных мешков-вкладышей; из древесины сосны для пищевых жиров и из древесины березы для тузлучной рыбной продукции с применением полимерных мешков-вкладышей, предназначенных для пищевой продукции.

Допускается применение сухотарных бочек с полимерными вкладышами для упаковывания и транспортирования тузлучной рыбной продукции.

5.3 Для изготовления бочек допускается смешение лиственных пород (липа, осина и др.) с хвойными (сосна, ель, пихта и др.), если эта древесина предусмотрена для упаковывания продукции с обязательной эмалировкой внутренней поверхности заливных бочек.

5.4 Качество древесины клепки в бочках должно соответствовать требованиям таблицы 5.

[1)] В соответствии с законодательством государства, принявшего настоящий стандарт.

Таблица 5

<table>
<tr><th rowspan="2">Наименование пороков древесины по ГОСТ 2140</th><th colspan="2">Нормы ограничения пороков в бочках</th></tr>
<tr><th>заливных</th><th>сухотарных</th></tr>
<tr><td>1 Сучки</td><td colspan="2">Не учитываются во всех зонах клепок остова и доньев сквозные и односторонние размером в мм:</td></tr>
<tr><td>а) сросшиеся здоровые без трещин</td><td>до 15<br>Допускаются на пластях учитываемые сквозные и односторонние размером до ½ ширины клепок остова, но не более 30 мм, и до ½ ширины клепок дна, но не более 50 мм. В бочках под икру лососевых пород рыб и технический йод не должны превышать ¼ ширины клепки</td><td>до 25<br>Допускаются на пластях и кромках учитываемые сквозные и односторонние сучки размером до ½ ширины клепок остова и до ½ ширины клепок дна</td></tr>
<tr><td>б) сросшиеся здоровые с трещинами</td><td>Допускаются с несквозными трещинами размерами, не превышающими указанные в пункте 1 а) при условии заделки трещин, расположенных с внутренней стороны шпатлевкой</td><td>Допускаются</td></tr>
<tr><td>в) частично сросшиеся</td><td>В клепке бочек под икру лососевых пород рыб и технический йод не допускаются</td><td>Допускаются</td></tr>
<tr><td></td><td colspan="2">Допускаются сквозные при условии высверливания сучков с заделкой отверстий пробками на водоустойчивом клее.<br>Диаметр пробки в мм должен быть:<br>- до 20 — в клепках остова шириной до 80 мм;<br>- до 30 — в клепках остова шириной св. 80 мм;<br>- до 30 — в клепках дна шириной до 80 мм;<br>- до 40 — в клепках дна шириной св. 80 мм.<br>Количество пробок на каждой клепке не должно превышать 5 шт. без выхода их на кромки клепок, на фаски доньев и уторный паз.<br><br>Односторонние частично сросшиеся здоровые сучки размером, установленным для сросшихся здоровых сучков, на наружной поверхности допускаются без заделки, а на внутренней стороне должны быть зашпатлеваны. Односторонние несросшиеся сучки должны быть заделаны несквозными пробками</td></tr>
<tr><td>2 Грибные поражения:</td><td colspan="2"></td></tr>
<tr><td>- грибные ядровые пятна и полосы</td><td colspan="2">Допускаются при условии, если пораженная древесина по твердости не отличается от здоровой древесины</td></tr>
<tr><td>- заболонная гниль</td><td colspan="2">Не допускается</td></tr>
<tr><td>- ядровая гниль</td><td colspan="2">Не допускается</td></tr>
<tr><td>- плесень</td><td colspan="2">Не допускается</td></tr>
<tr><td>- синева</td><td>Допускается при условии нанесения на синеву, расположенную с внутренней стороны расплава полиэтилено-парафиновой смеси</td><td>Допускается</td></tr>
<tr><td>- побурение</td><td colspan="2">Допускается в стадии подпара в виде белых пятен и полос до 50 % поверхности клепки</td></tr>
</table>

*Окончание таблицы 5*

| Наименование пороков древесины по ГОСТ 2140 | Нормы ограничения пороков в бочках | |
|---|---|---|
| | заливных | сухотарных |
| 3 Трещины: | | |
| - пластевые | Допускаются несквозные, без выхода на кромки клепки | |
| - торцовые | Допускаются длиной не более 60 мм при расположении перпендикулярно к пласти клепки, а при другом расположении — по длине клепки в мм, не более: | |
| | 10 | 25 |
| 4 Пороки строения древесины: | | |
| - наклон волокон | Допускается в клепках остова отклонение волокон древесины от прямого направления до 15 %. | |
| - завиток | В клепках дна допускается без ограничения.<br>Допускается, кроме пуковой и уторных зон и на кромке клепок | |
| - сердцевина | Допускается на любой из сторон поверхности глубиной до 5 мм | Допускается |
| - ложное ядро | Допускается при отсутствии признаков загнивания (без белых выцветов и черных пятен) | |
| - кармашки | Допускаются односторонние на наружной поверхности вне зон уторов, кромок, пука и фасок доньев, а на внутренней — при условии заделки их пробками продолговатой формы на водоустойчивом клее | Допускаются односторонние |
| - водослой | Допускается при условии нанесения на водослой, расположенный с внутренней стороны расплава полиэтилено-парафиновой смеси (ППС) | Допускается |
| - прорость | Допускается на наружной и внутренней поверхности, не сквозная | Допускается |
| 5 Биологические повреждения — червоточина | Допускается сквозная и глубокая, если она расположена перпендикулярно к пласти клепки в зонах, предусмотренных для учитываемых сучков (при условии заделки их нагелями и пробками на водоустойчивом клее) | |
| | — | Допускается поверхностная и неглубокая |

Примечания

1 Размер сучка для здоровых сросшихся сучков определяют по ГОСТ 2140 по расстоянию между касательными к контуру сучка, проведенными параллельно продольной оси клепки, а частично сросшихся и несросшихся сучков, кармашков и червоточины — по наибольшему диаметру.

2 Учитываемые сучки и пробки не допускаются на участках протяженностью 50 мм от торца и середины клепок остова в обе стороны, а также на фасках доньев.

3 Учитываемые сучки и пробки должны находиться в разных плоскостях по отношению к ширине клепки, а по длине должны быть расположены на расстоянии не менее 50 мм друг от друга и не менее 5 мм от кромки клепки.

В сухотарных бочках допускаются сросшиеся здоровые сучки на кромках.

4 В бочках под икру лососевых пород рыб, а также технический йод не допускаются грибные поражения, ядровые пятна и полосы, сердцевина, кармашки, водослой, прорость и червоточина.

5 Допускаются пороки древесины по ГОСТ 2140, не указанные в настоящей таблице.

5.5 Влажность древесины клепки при сборке бочек не должна превышать:

- 9 % — для бочек под консистентные нефтепродукты, лакокрасочную продукцию для южных регионов, 12 % — для других регионов;
- 15 % — для бочек под технический рыбий жир, жир морских зверей, икру лососевых пород рыб, технический йод, древесную смолу и пек;
- 18 % — для сухотарных бочек.

Влажность древесины пробок и нагелей должна быть на 3 %—5 % ниже влажности клепок.

Для сухотарных бочек, предназначенных для упаковывания охлажденной рыбы, влажность древесины не нормируется. Такие бочки должны быть применены непосредственно после их изготовления (без хранения в порожнем виде).

Влажность древесины клепки при сборке бочек не должна превышать, по согласованию с заказчиком, для заливных 25 %, сухотарных — 30 %. Величина влажности клепки в бочках определяется как среднеарифметическое влажностей клепок в бочке. По согласованию с заказчиком допускается изготовление заливных бочек влажностью до 22 %.

5.6 Параметр шероховатости поверхности пластей и кромок деталей бочки не должен быть более $Rm_{max}$ 320 мкм по ГОСТ 7016.

Кромки клепок остова и дна должны быть отфугованы и не иметь задиров, вмятин и отщепов, влияющих на герметичность бочек. В заливных бочках допускается обзол с наружной стороны размером до 3 мм глубиной по толщине и до 5 мм по ширине клепок без выхода его в уторный паз, а в сухотарных — с наружной стороны по ширине до 20 мм и глубиной по толщине до 5 мм. В сухотарных бочках допускаются задиры на кромках клепок глубиной до 2 мм.

Непростроганная поверхность клепок заливных бочек не должна превышать 20 %, сухотарных — 30 %. Непростроганная поверхность клепки в бочках под икру лососевых пород рыб и технический йод не допускается.

5.7 В клепках остова заливных бочек сколы и отщепы на торцах, а также между торцами и уторным пазом не допускаются. В сухотарных бочках в указанных местах они не должны быть шириной более 5 мм и глубиной более 2 мм.

5.8 При лекальном строгании внутренней поверхности клепок остова не допускается уменьшение толщины их в пуковой части более чем на 3 м. В бочках вместимостью 5, 8, 15 и 25 дм$^3$ лекальная строжка обязательна, а в бочках вместимостью 50 дм$^3$ — допускается.

5.9 Пробки и нагели для заделки сучков и червоточины должны быть одной породы с древесиной клепки, на которую они ставятся. В лиственничной клепке допускаются пробки и нагели, изготовленные из кедровой или сосновой древесины, если эта древесина допущена для упаковывания продукции. Установка пробок должна быть произведена так, чтобы волокна древесины клепки и пробок были расположены в одном направлении. Допускается отклонение направления волокон в пробках от направления волокон древесины клепки до 20 %. Пробки и нагели должны быть заделаны заподлицо.

5.10 Торцы остовов должны быть обрезаны ровно и чисто.

Расстояние от торца до утора должно быть одинаковым по всей окружности. На торцах остовов с внутренней стороны должны быть ровно сняты фаски на расстоянии ½ от торца до уторного паза. Толщина торца после снятия фаски должна составлять ½ толщины клепки. Допускаются клепки, укороченные до 5 мм ниже торца, в количестве не более двух штук на один остов.

5.11 Внутренняя поверхность остова в зоне расположения уторных пазов должна быть зачищена на глубину не более 2 мм. Уторные пазы должны быть расположены в плоскостях, перпендикулярных к продольной оси остова, выбраны чисто и ровно, без сколов и задиров.

5.12 Кромки смежных клепок доньев должны быть соединены проволочными шпильками по нормативно-технической документации из стальной проволоки по ГОСТ 3282 длиной 40—45 мм и диаметром 2,0—2,5 мм, стальными пластинами из стали марок Ст2, Ст3, Ст5 по ГОСТ 535 ромбической формы длиной 30 мм, шириной 15 мм и толщиной 1,5—1,75 мм или гофрированными металлическими скрепками без выхода креплений на пласти клепки. Количество скреплений должно быть не менее двух на каждое соединение. Кромки смежных клепок доньев в бочках под консистентные нефтепродукты допускается соединять на клею. Для бочек под нефтепродукты допускается соединение клепок дна при помощи планки гвоздями.

5.13 По окружности дна должны быть сняты наружная и внутренняя равносторонние фаски с тупым углом 105°—110° между ними. Фаски должны быть без сколов, задиров и вмятин.

5.14 При изготовлении бочек остовы должны быть подвергнуты обжигу, но без обугливания древесины.

5.15 Остаточная стрела прогиба клепки должна составлять не менее 50 % от величины прогиба клепки в собранных бочках.

5.16 Бочки должны иметь правильную симметричную форму без перекосов, впадин. Надломленные клепки не допускаются.

5.17 Провесы между смежными клепками на наружной поверхности остова и доньев должны быть выровнены. Допускаются на внутренней и наружной поверхностях провесы до 3 мм.

5.18 Бочки должны быть стянуты обручами, расположенными с обоих концов симметрично.

Задиры поверхности остова при набивке обручей допускаются глубиной не более 2 мм, перекосы обручей — не более 10 мм.

Обручи должны быть развальцованы или прокатаны на конус в соответствии с формой остова.

Допускается неплотность прилегания по большому диаметру конуса плоского обруча не более чем на ⅓ ширины обруча.

5.19 Расстояние между пуковыми обручами должно быть равно ½ наружной высоты бочки при креплении четырьмя обручами и ⅓ высоты при креплении шестью обручами. Уторные обручи должны быть набиты вровень с торцами остова.

5.20 Допускается при изготовлении бочек, предназначенных для хранения порожними, недобивка верхней кромки уторных обручей до уровня торца бочки на 20 мм и увеличение расстояния между пуковыми обручами на 50 мм.

5.21 Обручи должны быть изготовлены из горячекатаной ленты по ГОСТ 6009, из стали марок Ст2, Ст3, Ст5 по ГОСТ 535.

5.22 Концы стального обруча должны быть соединены электросваркой встык или внахлестку не менее чем в трех точках, расположенных в разных плоскостях (при этом величина нахлестки не должна быть меньше ширины обруча), или двумя заклепками размером 4 × 10 мм или 5 × 11 мм по ГОСТ 10303, расположенными на продольной оси обруча одна от другой на расстоянии ширины обруча, а от концов — на расстоянии половины ширины обруча.

5.23 Допускается применять шейные и пуковые обручи клепанные или сваренные из двух частей.

5.24 Деревянные обручи должны быть изготовлены из здоровой древесины, не имеющей надломов, заколов, трещин. Допускаются обручи с частичным отсутствием коры.

5.25 Постели деревянных обручей должны быть гладко и ровно выстроганы. Замки обручей должны быть прочными.

5.26 Деревянные обручи в поясах должны быть набиты вплотную друг к другу. Зазоры между бочкой и обручами, обусловленные их кривизной, допускаются.

5.27 По согласованию с заказчиком в бочках высверливают по одному или по два наливных отверстия: под пищевую продукцию — диаметром 20—25 мм, под плодоовощную продукцию в рассоле — диаметром 35 мм и под нефтепродукты — диаметром 50 мм.

Расстояние от кромки отверстий до кромки клепки должно быть не менее 10 мм, а до фаски дна — не менее 50 мм.

При расположении наливного отверстия в центре клепки (на пуке) ширина ее должна быть не менее 100 мм.

В бочках под пищевые жиры наливные отверстия высверливают по согласованию с заказчиком.

5.28 Пробки для закупоривания наливных отверстий должны быть конусообразные, причем один из диаметров должен быть на 5 мм больше, а другой на 2 мм меньше диаметра наливного отверстия. Длина пробки для бочек под пищевую продукцию не должна быть менее 1,5 толщины клепки, а для нефтепродуктов — менее толщины клепки.

Пробки должны быть изготовлены из прямослойной древесины без сучков, сколов и трещин.

5.29 На наружной стороне доньев бочек вместимостью 140 и 225 дм$^3$ по диаметру поперек клепок должно быть прибито по одной поддонной планке шириной от 80 до 90 мм и толщиной 20 мм, гвоздями 1,8 × 40 мм по ГОСТ 4028 из расчета по одному гвоздю на каждые две клепки дна. Гвозди не должны выходить на пласть клепки.

5.30 Заливные бочки не должны давать течи.

5.31 Внутренняя поверхность бочек должна быть чистой и не должна иметь постороннего запаха, не свойственного породе древесины, из которой сделаны бочки.

5.32 Бочки для масляных лаков и эмалевых красок должны быть внутри эмалированы. Допускается внутренняя эмалировка бочек для консистентных нефтепродуктов.

5.33 Эмали, шпатлевки и клеи должны обеспечивать прочное соединение с древесиной и не вступать во взаимодействие с упакованной продукцией.

Рецептура состава для покрытия внутренней поверхности бочек, шпатлевок и клеев, применяемых при изготовлении бочек под пищевую продукцию, а также марки полимерных материалов, применяемых для изготовления мешков-вкладышей под пищевую продукцию, должны соответствовать санитарно-эпидемиологическим и гигиеническим требованиям, установленным в законодательстве государства, принявшего настоящий стандарт.

5.34 Обручи на бочках вместимостью 50 $дм^3$ и более, предназначенные для продукции, поставляемой на экспорт, должны иметь защитное покрытие.

5.35 Бочки должны выдерживать без разрушения при сжатии вдоль вертикальной оси бочки нагрузку не менее 5880 Н (600 кгс).

Показатель механической прочности бочек при сжатии определяют при разногласиях в оценке качества бочек.

### 5.36 Упаковка

При транспортировании бочек в комплектах клепки остова и доньев должны быть упакованы в отдельные пачки, перевязанные проволокой по ГОСТ 3282 или шпагатом по ГОСТ 17308. Допускается использование полимерных лент по технической документации.

### 5.37 Маркировка

5.37.1 На каждую бочку на одном из доньев или, по согласованию с заказчиком, на корпус между уторными и пуковыми обручами наносят маркировку по ГОСТ 14192, содержащую:

- товарный знак предприятия-изготовителя (при наличии);
- объем древесины клепки в кубических метрах;
- обозначение настоящего стандарта.

Транспортная маркировка — в соответствии с ГОСТ 14192.

5.37.2 Бочки, изготовленные из древесины со сквозной синевой, предназначенные для упаковывания химической продукции, дополнительно маркируются надписью «химпродукция» («химпродукты») или аналогичной по смыслу, нанесенной несмываемой краской или выжиганием. На бочках, предназначенных для упаковывания охлажденной рыбы, необходимо наносить штамп или надпись, указывающие их назначение.

## 6 Правила приемки

6.1 Бочки принимают партиями. Партией считают количество бочек одной вместимости и одного назначения, оформленное одним документом о качестве, содержащим:

- наименование предприятия-изготовителя и/или его товарный знак (при наличии);
- вместимость, количество и назначение бочек;
- обозначение настоящего стандарта.

6.2 Для контроля качества бочек по внешнему виду, размерам, влажности древесины, шероховатости поверхности деталей бочки, качества швов сварных соединений обручей, на сопротивление сжатию, плотности прилегания обручей, правильности нанесения маркировки, от партии отбирают 3 % бочек, но не менее 50 штук.

Для контроля бочек на отсутствие течи от выборки отбирают пять бочек.

Если в выборке окажется не более 4 % бочек, не соответствующих требованиям настоящего стандарта, и все бочки выдержат испытание на отсутствие течи, партию считают соответствующей требованиям настоящего стандарта.

Если в выборке окажется более 4 % бочек, не соответствующих требованиям настоящего стандарта, или хотя бы одна бочка не выдержит испытание на отсутствие течи, проводят повторный контроль на удвоенной выборке, взятой от той же партии, при этом все бочки, отобранные для испытаний на отсутствие течи, должны выдержать испытание.

Если при повторном контроле в выборке окажется 4 % бочек, не соответствующих требованиям настоящего стандарта, партию считают не соответствующей требованиям стандарта.

## 7 Методы контроля

7.1 Размеры бочек и длину деталей из древесины определяют с точностью до 1 мм. Ширину и глубину уторного паза определяют шаблонами или калибрами с точностью до 0,1 мм. Толщину и ширину металлических обручей определяют штангенциркулем с точностью до 0,1 мм.

7.2 Влажность древесины определяют по ГОСТ 16588.

7.3 Шероховатость поверхности деталей бочки определяют по ГОСТ 15612.

7.4 Качество швов сварных соединений обручей проверяют по ГОСТ 3242.

7.5 Проверку заливных бочек на отсутствие течи проводят наполнением их водой с последующей доливкой через 6 ч. Полностью наполненная водой бочка через 12 ч при перекатывании не должна давать течи.

7.6 Контроль механической прочности бочек проводят на сопротивление сжатию по ГОСТ 18211.

7.7 Плотность прилегания обручей проверяют после установки обручей на бочку с соблюдением симметричности их расположения.

Плотность прилегания в местах допустимых провесов не проверяют.

Наличие провесов проверяют на участке между пуковыми обручами.

## 8 Транспортирование и хранение

8.1 Бочки поставляются в собранном или разобранном (комплектном) виде.

По согласованию с заказчиком допускается поставлять комплекты бочек без уторного паза с готовыми донъями или щитками для них.

8.2 Комплекты транспортируют в пачках или укладывают в бочки. Транспортирование пачек и бочек с комплектами должно осуществляться на поддонах или пакетами транспортом всех видов в соответствии с правилами перевозок грузов, действующими на транспорте данного вида.

Транспортирование комплектов бочек на поддонах пакетами должно осуществляться в соответствии с ГОСТ 21100.

Комплекты бочек транспортируют в крытых транспортных средствах.

8.3 Бочки и комплекты бочек должны храниться в закрытом складе или под навесом.

Допускается хранение собранных бочек на открытых площадках. При укладе бочек на землю под нижний ряд должны быть подложены прокладки из здоровой окоренной древесины толщиной не менее 50 мм.

Допускается хранение комплектов в штабелях на прокладках с укрытием водонепроницаемым материалом (брезентом, полиэтиленовой пленкой и т. д.).

---

УДК 621.798.12:674.4:006.354 МКС 55.140

Ключевые слова: бочки деревянные заливные и сухотарные, упаковка деревянная, размеры бочек, обручи, клепка, пороки древесины, упаковывание, транспортирование, хранение

---

Редактор *Е.В. Якубова*
Технический редактор *В.Н. Прусакова*
Корректор *Р.А. Ментова*
Компьютерная верстка *И.Ю. Литовкиной*

Сдано в набор 27.05.2026. Подписано в печать 02.06.2026. Формат 60×84⅛. Гарнитура Ариал.
Усл. печ. л. 1,86. Уч.-изд. л. 1,48.

Подготовлено на основе электронной версии, предоставленной разработчиком стандарта

Создано в единичном исполнении в ФГБУ «Институт стандартизации»
для комплектования Федерального информационного фонда стандартов,
117418 Москва, Нахимовский пр-т, д. 31, к. 2.
www.gostinfo.ru info@gostinfo.ru