МЕЖГОСУДАРСТВЕННЫЙ СОВЕТ ПО СТАНДАРТИЗАЦИИ, МЕТРОЛОГИИ И СЕРТИФИКАЦИИ
(МГС)
INTERSTATE COUNCIL FOR STANDARDIZATION, METROLOGY AND CERTIFICATION
(ISC)

МЕЖГОСУДАРСТВЕННЫЙ СТАНДАРТ

ГОСТ 28631— 2026

СУМКИ, ЧЕМОДАНЫ, ПОРТФЕЛИ, РЮКЗАКИ, ПАПКИ, ФУТЛЯРЫ, ИЗДЕЛИЯ МЕЛКОЙ КОЖГАЛАНТЕРЕИ

Общие технические условия

Издание официальное

Москва
Российский институт стандартизации
2026

Предисловие

Цели, основные принципы и общие правила проведения работ по межгосударственной стандартизации установлены ГОСТ 1.0 «Межгосударственная система стандартизации. Основные положения» и ГОСТ 1.2 «Межгосударственная система стандартизации. Стандарты межгосударственные, правила и рекомендации по межгосударственной стандартизации. Правила разработки, принятия, обновления и отмены»

Сведения о стандарте

1 РАЗРАБОТАН Акционерным обществом «Инновационный научно-производственный центр текстильной и легкой промышленности» (АО «ИНПЦ ТЛП»)

2 ВНЕСЕН Федеральным агентством по техническому регулированию и метрологии

3 ПРИНЯТ Межгосударственным советом по стандартизации, метрологии и сертификации (протокол от 30 апреля 2026 г. № 196-П)

За принятие проголосовали:

Краткое наименование страны по МК (ИСО 3166) 004—97	Код страны по МК (ИСО 3166) 004—97	Сокращенное наименование национального органа по стандартизации
Армения	AM	ЗАО «Национальный орган по стандартизации и метрологии» Республики Армения
Беларусь	BY	Госстандарт Республики Беларусь
Казахстан	KZ	Госстандарт Республики Казахстан
Киргизия	KG	Кыргызстандарт
Россия	RU	Росстандарт
Таджикистан	TJ	Таджикстандарт
Узбекистан	UZ	Узбекское агентство по техническому регулированию

4 Приказом Федерального агентства по техническому регулированию и метрологии от 25 мая 2026 г. № 534-ст межгосударственный стандарт ГОСТ 28631—2026 введен в действие в качестве национального стандарта Российской Федерации с 1 марта 2027 г. с правом досрочного применения

5 ВЗАМЕН ГОСТ 28631—2005

Информация о введении в действие (прекращении действия) настоящего стандарта и изменений к нему на территории указанных выше государств публикуется в указателях национальных стандартов, издаваемых в этих государствах, а также в сети Интернет на сайтах соответствующих национальных органов по стандартизации.

В случае пересмотра, изменения или отмены настоящего стандарта соответствующая информация будет опубликована на официальном интернет-сайте Межгосударственного совета по стандартизации, метрологии и сертификации в каталоге «Межгосударственные стандарты»

© Оформление. ФГБУ «Институт стандартизации», 2026

В Российской Федерации настоящий стандарт не может быть полностью или частично воспроизведен, тиражирован и распространен в качестве официального издания без разрешения Федерального агентства по техническому регулированию и метрологии

МЕЖГОСУДАРСТВЕННЫЙ СТАНДАРТ

СУМКИ, ЧЕМОДАНЫ, ПОРТФЕЛИ, РЮКЗАКИ, ПАПКИ, ФУТЛЯРЫ, ИЗДЕЛИЯ МЕЛКОЙ КОЖГАЛАНТЕРЕИ

Общие технические условия

Bags, suit, cases, briefcases, backpaeks, folders, small leather goods. General specifications

Дата введения — 2027—03—01
с правом досрочного применения

1 Область применения

Настоящий стандарт распространяется на сумки, чемоданы, портфели, рюкзаки, папки, футляры, изделия мелкой кожгалантереи (далее — изделия).

Настоящий стандарт не распространяется на ранцы, рюкзаки и портфели ученические, кожгалантерейные изделия для детей и подростков.

2 Нормативные ссылки

В настоящем стандарте использованы нормативные ссылки на следующие межгосударственные стандарты:

ГОСТ 9.301 Единая система защиты от коррозии и старения. Покрытия металлические и неметаллические неорганические. Общие требования

ГОСТ 15.007 Система разработки и постановки продукции на производство. Продукция легкой промышленности. Основные положения

ГОСТ 427 Линейки измерительные металлические. Технические условия

ГОСТ 938.29—2002 Кожа. Метод испытания устойчивости окраски кож к сухому и мокрому трению

ГОСТ 3123 Производство кожевенное. Термины и определения

ГОСТ 9733.6 Материалы текстильные. Методы испытаний устойчивости окрасок к «поту»

ГОСТ 9733.27 Материалы текстильные. Метод испытания устойчивости окраски к трению

ГОСТ 13841 Ящики из гофрированного картона для химической продукции. Технические условия

ГОСТ 14192 Маркировка грузов

ГОСТ 17435 Линейки чертежные. Технические условия

ГОСТ 25871 Изделия кожгалантерейные. Упаковка, маркировка, транспортирование и хранение

ГОСТ 27503 Изделия кожгалантерейные. Приемка

ГОСТ 28455 Изделия кожгалантерейные. Термины и определения

ГОСТ 28840 Машины для испытания материалов на растяжение, сжатие и изгиб. Общие технические требования

ГОСТ 29130 Покрытия защитно-декоративные фурнитуры для изделий легкой промышленности. Общие требования

ГОСТ 30835 (ИСО 11641:1993) Кожа. Метод испытания устойчивости окраски к поту

ГОСТ 32076 Кожа. Метод определения устойчивости окраски кож к сухому и мокрому трению

ГОСТ ISO 2859-1 Процедуры выборочного контроля по качественным признакам. Часть 1. Планы выборочного контроля с указанием приемлемого уровня качества (AQL) для последовательного контроля партий[1)]

[1)] В Российской Федерации действует ГОСТ Р ИСО 2859-1—2007 «Статистические методы процедуры выборочного контроля по альтернативному признаку. Часть 1. Планы выборочного контроля последовательных партий на основе приемлемого уровня качества».

ГОСТ ISO 11641 Кожа. Метод испытания устойчивости окраски к поту[1)]

ГОСТ ISO 14184-1 Материалы текстильные. Определение содержания формальдегида. Часть 1. Свободный и гидролизованный формальдегид (метод водной экстракции)

ГОСТ ISO 17075-1 Кожа. Химическое определение содержания хрома (VI) в коже. Часть 1. Колориметрический метод

ГОСТ ISO 17075-2 Кожа. Химическое определение содержания хрома (VI) в коже. Часть 2. Хроматографический метод

ГОСТ ISO 17226-1 Кожа. Определение содержания формальдегида. Часть 1. Метод высокоэффективной жидкостной хроматографии

ГОСТ ISO 17226-2 Кожа. Определение содержания формальдегида. Часть 2. Метод с использованием колориметрического анализа

Примечание — При пользовании настоящим стандартом целесообразно проверить действие ссылочных стандартов и классификаторов на официальном интернет-сайте Межгосударственного совета по стандартизации, метрологии и сертификации (www.easc.by) или по указателям национальных стандартов, издаваемым в государствах, указанных в предисловии, или на официальных сайтах соответствующих национальных органов по стандартизации. Если на документ дана недатированная ссылка, то следует использовать документ, действующий на текущий момент, с учетом всех внесенных в него изменений. Если заменен ссылочный документ, на который дана датированная ссылка, то следует использовать указанную версию этого документа. Если после принятия настоящего стандарта в ссылочный документ, на который дана датированная ссылка, внесено изменение, затрагивающее положение, на которое дана ссылка, то это положение применяется без учета данного изменения. Если ссылочный документ отменен без замены, то положение, в котором дана ссылка на него, применяется в части, не затрагивающей эту ссылку.

3 Термины и определения

В настоящем стандарте применены термины по ГОСТ 28455, а также следующие термины с соответствующими определениями:

3.1 **рюкзак:** Кожгалантерейное изделие с плечевыми ремнями, с ручкой или без нее, предназначенное для ношения за спиной.

3.2 **кожгалантерейное изделие с художественно-колористическим оформлением:** Изделие или часть изделия из кожи с нанесенными на него тиснением, аппликацией, вышивкой, рисунком специальными красками.

3.3 **портплед:** Дорожный чехол для одежды или постельных принадлежностей.

3.4 **саквояж:** Дорожная сумка с жестким каркасом и замком специальной конструкции.

4 Классификация, основные параметры и размеры

4.1 Изделия по видам должны соответствовать ГОСТ 28455.

4.2 Основные размеры изделий характеризуются длиной Д, шириной Ш и высотой В, выраженными в мм:

Д — максимальная длина передней стенки,

Ш — максимальная ширина боковой части изделия,

В — максимальная высота изделия.

Основные размеры изделия определяются в соответствии с рисунком 1.

Для плоских изделий определяют два показателя — длину Д и высоту В.

4.3 Размеры сумок, чемоданов, портфелей, рюкзаков, футляров, папок, изделий мелкой кожгалантереи должны быть указаны в техническом описании.

Допускаемые отклонения по размерам изделий:

- мелкой кожгалантереи . . . . . ±5 мм;
- других изделий . . . . . ±10 мм.

4.4 Размеры обложек для документов и удостоверений должны быть указаны в техническом описании.

Допускаемые отклонения по размерам изделия в раскрытом виде по длине составляют ±5 мм, по высоте ±3 мм.

[1)] В Российской Федерации действует ГОСТ Р ИСО 11641—2015 «Кожа. Испытания на устойчивость окраски. Метод определения устойчивости окраски к «поту».



Рисунок 1 — Основные размеры изделий

5 Технические требования

5.1 Изделия должны соответствовать требованиям настоящего стандарта, технических регламентов и нормативных правовых актов, действующих на территории государства, принявшего стандарт, соответствовать образцам-эталонам по ГОСТ 15.007 и вырабатываться по технической документации.

Примечание — Информация о технических регламентах приведена в приложении А.

5.2 Технические описания должны содержать:

- наименование изделия;
- номер модели;
- описание конструкции, метода изготовления, внутреннего и внешнего оформления изделия;
- применяемые материалы и фурнитуру с указанием документа по стандартизации;
- размеры изделия (при необходимости — правила их измерения);
- фото или рисунок изделия;
- дополнительные требования к комплектности и упаковке;
- гарантийный срок эксплуатации.

При необходимости техническое описание может содержать образцы материалов, применяемых при изготовлении изделий.

5.3 Для изготовления изделий применяют натуральную, искусственную и синтетическую кожу, текстильные материалы, полимерные материалы, картон, фибру, материалы для вязки и плетения, другие материалы и фурнитуру.

5.4 Допускается по согласованию с потребителем применять новые материалы при условии соблюдения соответствия качества изделий требованиям настоящего стандарта.

5.5 Характеристики

5.5.1 Изделия изготавливают следующими методами: прошивным (нитками или продержкой), клеевым, сварным (токами высокой частоты), клепаным, методом оплетения, вязания, плетения, формования, литья, комбинированным и другими.

5.5.2 Прочность крепления несущих швов корпуса изделий, крепления ручек и плечевых ремней при статической нагрузке должна соответствовать требованиям таблицы 1.

Таблица 1 — Прочность крепления несущих швов корпуса изделий, ручек и плечевых ремней

Наименование изделия	Прочность ниточного шва, Н/см, не менее	Прочность сварного шва, выполненного токами высокой частоты (ТВЧ), не менее		Разрывная нагрузка узлов крепления ручек и плечевых ремней (или максимальная загрузка), Н, не менее
		при расслаивании, Н/см	при сдвиге, МПа	
Сумки женские (повседневные и нарядные), мужские, рюкзаки женские и мужские (в т.ч. молодежные)	20	20	0,2	50
Сумки хозяйственные, пляжные: - из искусственной кожи, дублированных тканей, с пропиткой или покрытием	30	25	0,3	90
- из тканей без пропитки и покрытия, полимерных материалов	15	10	0,15	50
- портфели женские и мужские, папки деловые, футляры	30	25	0,3	70
- рюкзаки дорожные	30	25	0,3	70
Сумки дорожные (в т. ч. саквояжи), портпледы, спортивные, портфели дорожные, мужские, чемоданы-дипломаты, чемоданы дорожные мягкой и полужесткой конструкции	40	35	0,4	170
Чемоданы дорожные жесткой конструкции, чемодан-гардероб	40	35	0,4	400

Примечание — Для изделий мелкой кожгалантереи (кошельков, сумок для косметики, картхолдеров, футляров для ключей и т. д.) показатели прочностных характеристик не нормируются.

5.5.3 Окраска изделий с художественно-колористическим оформлением должна быть устойчива к сухому и мокрому трению.

Окрашивание смежной ткани и осыпание красителя не допускаются.

5.5.4 Открытые обрезные края наружных деталей изделий не должны осыпаться.

5.5.5 Срезы открытых швов внутри изделий должны быть закрыты окантовкой, кедером или обработаны сваркой токами высокой частоты или обметочной строчкой.

Допускается не закрывать и не обрабатывать срезы открытых швов внутри изделий из натуральной кожи, искусственной кожи с неосыпающейся основой, текстильных материалов с пропиткой или пленочным покрытием.

5.5.6 Отверстия в сумках, закрывающихся продержкой шнура, должны быть обработаны сваркой токами высокой частоты или укреплены люверсами.

Допускается изготовлять сумки из натуральной кожи без люверсов.

5.5.7 Зазор в рамочном замке сумок должен быть не более 0,2 см.

5.5.8 Металлические пластины в портфелях должны быть скрыты.

5.5.9 Дорожные сумки с жестким дном должны быть изготовлены с пуклями на дне или другой фурнитурой, или деталью, выполняющей назначение функции пуклей на дне.

5.5.10 Женские повседневные, молодежные и нарядные сумки, рюкзаки изготовляют с одним или двумя внутренними карманами.

Допускается изготовлять без внутренних карманов сумки:

- молодежные и нарядные длиной не более 20 см;
- молодежные без подкладки;
- сумки с одним и более наружными карманами.

Сумки дорожные и спортивные изготавливают с одним и более внутренними или наружными карманами.

5.5.11 Зазор между крышкой и корпусом чемодана должен быть не более 0,4 см.

5.5.12 Чемоданы из натуральной кожи должны быть изготовлены с подкладкой.

Жесткий ботан (кроме пластмассового) внутри чемоданов без подкладки должен быть закрыт материалом верха или подкладки.

5.5.13 Внутри чемоданов должен быть один карман или более.

Допускается изготавливать чемоданы без карманов:

- оклеенных с внутренней стороны бумагой;
- с перегородками (отделениями), выполняющими назначение карманов.

5.5.14 Внутри чемодана должен быть один или два крышкодержателя.

В открытом чемодане угол между крышкой и корпусом должен быть в пределах от 90° до 120°, в чемоданах с металлическими крышкодержателями — от 80° до 120°.

Допускается изготавливать чемоданы без крышкодержателей, если:

- чемодан закрывается застежкой-молнией;
- навески имеют специальные фиксаторы, обеспечивающие устойчивость чемодана в открытом виде;
- крышка и корпус имеют одинаковый объем;
- применяется внутренний мягкий шарнир из материала верха или подкладки.

5.5.15 В чемоданах длиной 60 см и более должно быть не менее двух внутренних стяжных ремней.

Чемоданы, оклеенные внутри бумагой, допускается изготавливать без внутренних стяжных ремней.

5.5.16 Внутри чемодана-гардероба должны быть одна или две вешалки.

5.5.17 Чемоданы должны быть изготовлены с пуклями или другими деталями, выполняющими назначение пуклей на корпусе чемодана, или колесами на боковой поверхности ботана корпуса.

Допускается изготавливать чемоданы без пуклей:

- длиной не более 40 см;
- с применением наружного профилированного кедера по ботану корпуса и крышки;
- с другими деталями, выполняющими назначение пуклей.

5.5.18 Зазор в рамочном замке изделий (кроме сумок) должен быть не более 0,1 см.

5.5.19 В обложках для документов не допускается применять в качестве подкладки поливинилхлоридную пленку.

5.5.20 Допускается изготавливать изделия в комплекте.

5.6 Определение сорта

5.6.1 Изделия изготавливают двух сортов: 1-го и 2-го.

Допускается выпускать изделия без деления на сорта, при этом они должны соответствовать требованиям, предъявляемым к изделиям 1-го сорта.

5.6.2 Сорт определяют по допускаемым дефектам, расположенным на наружной стороне изделия, согласно таблице 2.

Таблица 2 — Допускаемые дефекты на наружной стороне изделия

Наименование дефекта	Значение допускаемого дефекта							
	Сумки женские (повседневные и нарядные), мужские, рюкзаки женские и мужские (в т. ч. молодежные)		Сумки дорожные, хозяйственные, портпледы, спортивные, пляжные, рюкзаки дорожные, чемоданы		Портфели, футляры, папки		Изделия мелкой кожгалантереи	
	Сорт							
	1	2	1	2	1	2	1	2
Отдушистость, не более	Кроме стенок	Допускается	Кроме стенок	Допускается	Кроме стенок	Допускается	5 % площади деталей	15 % площади деталей
Безличины размером не более 0,5 см, шт., не более	1	3	2	5	1 — папки; 2 — другие изделия	3 — папки; 5 — другие изделия	1	2

Окончание таблицы 2

Наименование дефекта	Значение допускаемого дефекта							
	Сумки женские (повседневные и нарядные), мужские, рюкзаки женские и мужские (в т. ч. молодежные)		Сумки дорожные, хозяйственные, портпледы, спортивные, пляжные, рюкзаки дорожные, чемоданы		Портфели, футляры, папки		Изделия мелкой кожгалантереи	
	Сорт							
	1	2	1	2	1	2	1	2
Подныpки в общей сложности, см, не более	То же	10,0	То же	15,0	То же	10,0	То же	5,0
Перекос рисунка материала на длине 50 см, см, не более	1,5	3,0	1,5	3,0	1,5	3,0	1,5	3,0
Перекос деталей и смещение фурнитуры, см, не более	0,2	0,3	0,3	0,4	0,3	0,4	0,1	0,2
Отклонение строчки или линии сварки ТВЧ от заданного контура, см, не более	0,2	0,3	0,3	0,4	0,2	0,3	0,1	0,2
Неравномерная ширина загнутой кромки, см, не более	0,1	0,2	0,2	0,3	0,1 — папки; 0,2 — другие изделия	0,1 — папки; 0,2 — другие изделия	0,1	0,2
Проколы от иглы на длине, см	Не допускаются	0,2	1,0	3,0	1,0	1,0	Не допускаются	1,0

Примечания

1 Допускаются шишковатость, засоренность, узлы материала по образцу-эталону, согласованному с потребителем.

2 Степень выраженности дефектов материалов (разнооттеночность, нечеткость рисунка тиснения, печати и др.) устанавливают по образцам-эталонам, согласованным с потребителем.

Наружной стороной в бюварных и адресных папках, бумажниках и портмоне считают обе стороны изделий в раскрытом виде.

Общее количество дефектов в одном изделии должно быть не более указанного в таблице 3.

Таблица 3 — Общее количество дефектов в одном изделии по сортам

Наименование изделия	Общее количество дефектов в изделии	
	1-го сорта	2-го сорта
Сумки женские, мужские (в том числе молодежные), рюкзаки женские, мужские (в том числе молодежные), изделия мелкой кожгалантереи	2	3
Сумки дорожные, хозяйственные, портпледы, спортивные, пляжные, рюкзаки дорожные, портфели, футляры, папки, чемоданы	3	4

Окончание таблицы 2

Наименование дефекта	Значение допускаемого дефекта							
	Сумки женские (повседневные и нарядные), мужские, рюкзаки женские и мужские (в т. ч. молодежные)		Сумки дорожные, хозяйственные, портпледы, спортивные, пляжные, рюкзаки дорожные, чемоданы		Портфели, футляры, папки		Изделия мелкой кожгалантереи	
	Сорт							
	1	2	1	2	1	2	1	2
Подныpки в общей сложности, см, не более	То же	10,0	То же	15,0	То же	10,0	То же	5,0
Перекос рисунка материала на длине 50 см, см, не более	1,5	3,0	1,5	3,0	1,5	3,0	1,5	3,0
Перекос деталей и смещение фурнитуры, см, не более	0,2	0,3	0,3	0,4	0,3	0,4	0,1	0,2
Отклонение строчки или линии сварки ТВЧ от заданного контура, см, не более	0,2	0,3	0,3	0,4	0,2	0,3	0,1	0,2
Неравномерная ширина загнутой кромки, см, не более	0,1	0,2	0,2	0,3	0,1 — папки; 0,2 — другие изделия	0,1 — папки; 0,2 — другие изделия	0,1	0,2
Проколы от иглы на длине, см	Не допускаются	0,2	1,0	3,0	1,0	1,0	Не допускаются	1,0

Примечания

1 Допускаются шишковатость, засоренность, узлы материала по образцу-эталону, согласованному с потребителем.

2 Степень выраженности дефектов материалов (разнооттеночность, нечеткость рисунка тиснения, печати и др.) устанавливают по образцам-эталонам, согласованным с потребителем.

Наружной стороной в бюварных и адресных папках, бумажниках и портмоне считают обе стороны изделий в раскрытом виде.

Общее количество дефектов в одном изделии должно быть не более указанного в таблице 3.

Таблица 3 — Общее количество дефектов в одном изделии по сортам

Наименование изделия	Общее количество дефектов в изделии	
	1-го сорта	2-го сорта
Сумки женские, мужские (в том числе молодежные), рюкзаки женские, мужские (в том числе молодежные), изделия мелкой кожгалантереи	2	3
Сумки дорожные, хозяйственные, портпледы, спортивные, пляжные, рюкзаки дорожные, портфели, футляры, папки, чемоданы	3	4

5.6.3 Дефектами в изделиях не считают пороки натуральной кожи: хорошо заросшие свищи и оспины, заросшие царапины, роговины, рубцы, воротистость, молочные линии, незначительная стяжка, отмин, слабовыраженная жилистость, лизуха, заросшие укусы насекомых, неглубокие (до 1/4 толщины кожи) подрези, неровная окраска на кожах анилинового, полуанилинового и других специальных методов крашения и отделки.

Характеристики пороков — по ГОСТ 3123.

5.6.4 В изделиях не допускаются:

- пятна на подкладке размером более 1 см по наибольшей длине;
- осыпание и сдир покрытия материала;
- отслаивание и шелушение лакокрасочного и металлического покрытия, сколы, трещины, острые кромки, заусенцы, очаги коррозии на фурнитуре;
- трещины лицевой поверхности материала;
- загрязнения и сгустки клея;
- раковины на наружной стороне изделий из искусственной кожи более 5 шт.;
- пробоины и прожоги сварного шва или линии штриховки;
- пропуск стежков, петлистая, слабая и стянутая строчка;
- перекручивание оплетки и продержки;
- наличие литников, раковин, заусенцев в литьевых деталях;
- спуск петель в деталях из трикотажного полотна;
- сваливание строчки с края детали;
- смещение декоративного рисунка более 0,3 см;
- разрыв материала на участке крепления фурнитуры;
- выпадение заклепок, кнопок, люверс;
- неисправность запирающей фурнитуры.

5.6.5 Изделия в комплекте должны быть одного сорта.

5.7 Маркировка

5.7.1 Маркировка изделий по требованиям технических регламентов и нормативных правовых актов, действующих на территории государства, принявшего стандарт, и ГОСТ 25871 со следующими дополнениями:

- допускается маркирование изделий на ярлыках из отходов искусственной кожи, лент и тесьмы из искусственных и синтетических волокон; маркирование на бумажном ярлыке сумок из эластичных полимерных материалов, сумок хозяйственных упрощенной конструкции, чемоданов, оклеенных внутри бумагой, адресных и бюварных папок, изделий мелкой кожгалантереи;
- допускается по согласованию с потребителем применение других материалов для ярлыков, обеспечивающих качество маркировки.

5.7.2 Транспортная маркировка — по ГОСТ 14192.

5.8 Упаковка

Упаковка и материалы, используемые для упаковывания изделий по требованиям технических регламентов и нормативных правовых актов, действующих на территории государства, принявшего стандарт, и ГОСТ 25871 со следующими дополнениями:

- чемоданы из акрилонитрилбутадиенстирольного (АБС) пластика и полистирола упаковывают в ящики из гофрированного картона по ГОСТ 13841 или нормативным документам изготовителя;
- потребительская упаковка изделий должна быть оклеена бандерольной лентой;
- допускается по согласованию с потребителем применение других видов упаковки.

6 Требования безопасности и охраны окружающей среды

6.1 Изделия должны соответствовать требованиям безопасности, установленным техническими регламентами и нормативными правовыми актами, действующими на территории государства, принявшего стандарт.

Примечание — Информация о технических регламентах приведена в приложении А.

6.2 Интенсивность запаха изделий в естественных условиях не должна превышать 2 балла.

6.3 Содержание свободного формальдегида в материалах для изготовления изделий — не более 300 мкг/г.

6.4 Содержание водовымываемого хрома (VI) в изделиях из кожи — не более 3,0 мг/кг.

6.5 Содержание вредных веществ в материалах, предназначенных для изготовления кожгалантерейных изделий, не должно превышать нормативов, установленных требованиями межгосударственных стандартов на материалы, технических регламентов и нормативных правовых актов, действующих на территории государства, принявшего стандарт.

Примечание — Информация о технических регламентах приведена в приложении А.

6.6 Устойчивость окраски кожи в изделиях:

- к сухому трению — не менее 4 баллов;
- к мокрому трению — не менее 3 баллов;
- к «поту» — не менее 3 баллов.

Прочие материалы должны иметь прочность окраски не менее 3 баллов.

6.7 Фурнитура, применяемая при изготовлении изделий, не должна иметь острых краев, сколов, заусенцев.

6.7.1 Кромка фурнитуры должна быть загнута, завернута, закруглена. Вид и требования к качеству фурнитуры — по ГОСТ 29130.

6.7.2 Покрытие фурнитуры не должно осыпаться.

6.7.3 Покрытие фурнитуры должно быть прочно сцеплено с основным материалом по ГОСТ 9.301.

7 Правила приемки

7.1 Приемку изделий проводят партиями. За партию принимают одновременно предъявленное количество изделий одного наименования, артикула, модели, сорта, изготовленных по одной технологии и оформленных одним документом о качестве.

7.2 При приемке изделий применяют сплошной или выборочный контроль.

7.2.1 Проверку изделий по внешнему виду, соответствию маркировки и упаковки требованиям нормативных документов изготовитель проводит сплошным контролем.

7.2.2 Проверка изделий по внешнему виду, соответствию маркировки и упаковки потребителем и при контрольных проверках осуществляется выборочно.

Отбор единиц продукции при выборочном контроле проводят методом случайного отбора по ГОСТ 27503. Основной вид контроля — нормальный, план контроля — одноступенчатый, уровень контроля II — общий.

Приемочный уровень дефектности — 1,5 % по ГОСТ ISO 2859-1.

Партию изделий принимают, если количество дефектных единиц продукции в выборке меньше или равно приемочному числу (дефектные единицы подлежат исправлению или замене).

Партию продукции бракуют, если количество дефектных единиц продукции в выборке больше или равно браковочному числу.

7.2.3 Проверку изделий изготовитель проводит выборочным контролем периодически:

- по определению размеров, прочности швов, разрывной нагрузки узлов крепления ручек и плечевых ремней — не реже одного раза в полугодие;
- по определению устойчивости окраски к сухому и мокрому трению — не реже одного раза в месяц.

7.2.4 При контрольных и периодических проверках по определению размеров, устойчивости окраски, прочности швов, разрывной нагрузки узлов крепления ручек и плечевых ремней проводят выборку от общего количества изделий в партии:

- для определения размеров и устойчивости окраски к сухому и мокрому трению — 0,1 %, но не менее трех изделий;
- для определения прочности швов, разрывной нагрузки узлов крепления ручек и плечевых ремней — три изделия.

При неудовлетворительных результатах контроля проводят повторный контроль по этому показателю на удвоенном количестве вновь отобранных из той же партии изделий (образцов).

Результаты повторной проверки распространяют на всю партию.

7.2.5 Каждая партия материалов и фурнитуры, применяемая для изготовления изделий, контролируется при входном контроле.

7.2.6 Допускается за результат испытаний по показателям, изложенным в 6.1—6.6, принимать результаты испытаний материалов, из которых они изготовлены.

7.2.7 Проверку показателей, изложенных в 6.1—6.6, проводят при постановке продукции на производство, замене сырья и (или) материалов, но не реже одного раза в пять лет.

8 Методы контроля

8.1 Соответствие внешнего вида, маркировки и упаковки изделий определяют внешним осмотром и сравнением с образцом-эталоном.

8.2 Размеры изделия, размеры дефектов определяют линейкой по ГОСТ 427 и ГОСТ 17435.

8.3 Устойчивость окраски к сухому и мокрому трению в изделиях или частях изделия с художественно-колористическим оформлением проводят трехкратным трением белой хлопчатобумажной тканью (сухой или увлажненной), без усилий. Увлажнение ткани проводят до увеличения ее массы на (75 ± 5) % для кожи и на (95 ± 5) % — для других материалов. Окрашивание смежной ткани и осыпание красителя не допускаются.

Определение устойчивости окраски к сухому и мокрому трению — по ГОСТ 938.29—2002 (раздел 3) и ГОСТ 32076 (для кож); по ГОСТ 9733.27 (кроме кож).

Определение устойчивости окраски к «поту» — по ГОСТ 30835 и ГОСТ ISO 11641(для кож), по ГОСТ 9733.6 (кроме кож).

8.4 Испытание прочности швов и узлов крепления ручек и плечевых ремней на разрыв проводят на образцах, изготовленных в соответствии с узлами крепления испытуемого образца, или отобранных из готовых изделий. Для проведения испытаний изготавливают два макета образцов или отбирают два образца из готового изделия. На максимальную загрузку испытания проводят на образцах готовых изделий.

8.4.1 Испытания проводят на разрывной машине РТ-250 по ГОСТ 28840 и аналогичных машинах других типов. Нагрузка разрыва образцов должна находиться в средней трети шкалы нагрузок машины.

Расстояние между зажимами разрывной машины: (100 ± 2) мм — при испытании прочности швов, (200 ± 2) мм — при испытании прочности крепления ручек и плечевых ремней.

Скорость перемещения нижнего зажима — (100 ± 10) мм/мин.

Продольная ось образца должна совпадать с направлением приложения нагрузки.

8.4.2 Для проведения испытания прочности швов на разрыв вырезают два образца прямоугольной формы размером [(50 × 100) ± 1] мм. Образцы по меньшей стороне соединяют швом, аналогичным шву в испытываемом изделии. Концы ниток в начале и конце строчки должны быть закреплены.

Перед испытанием прочности швов измеряют длину шва между крайними проколами или ширину сварного шва при соединении образцов внакладку. Образцы узла крепления для испытания прочности сварного шва кондиционируют в лабораторных помещениях, специальных камерах или эксикаторах при относительной влажности воздуха (65 ± 2) % и температуре (20 ± 2) °С не менее 24 ч после сварки.

Для проведения испытания прочности швов на разрыв на готовом изделии вырезают образец размером [(50 × 150) ± 1] мм. Концы ниток в начале и конце строчки должны быть закреплены.

8.4.3 Для проведения испытания прочности крепления ручек и плечевых ремней на разрыв изготавливают макет узла крепления ручки или вырезают образец из готового изделия. Размер образца — [(100 × 250) ± 2] мм.

Схема закрепления образцов узлов крепления ручек и плечевых ремней приведена на рисунке 2.

Допускается симметричная обрезка углов образца, закрепляемого в нижнем зажиме разрывной машины при применении зажима длиной менее 100 мм.

Испытание изделий на максимальную загрузку проводят в случае невозможности изготовления макета узла крепления ручек и плечевых ремней или отбора образца нужного размера из готового изделия.

8.4.4 При испытании прочности швов, крепления ручек и плечевых ремней на разрыв образцы закрепляют в зажимах разрывной машины так, чтобы узел крепления располагался посередине между зажимами и параллельно их граням. Подкладку и прокладочные материалы в зажимах не закрепляют.

По окончании испытания фиксируют нагрузку и отмечают характер разрыва.

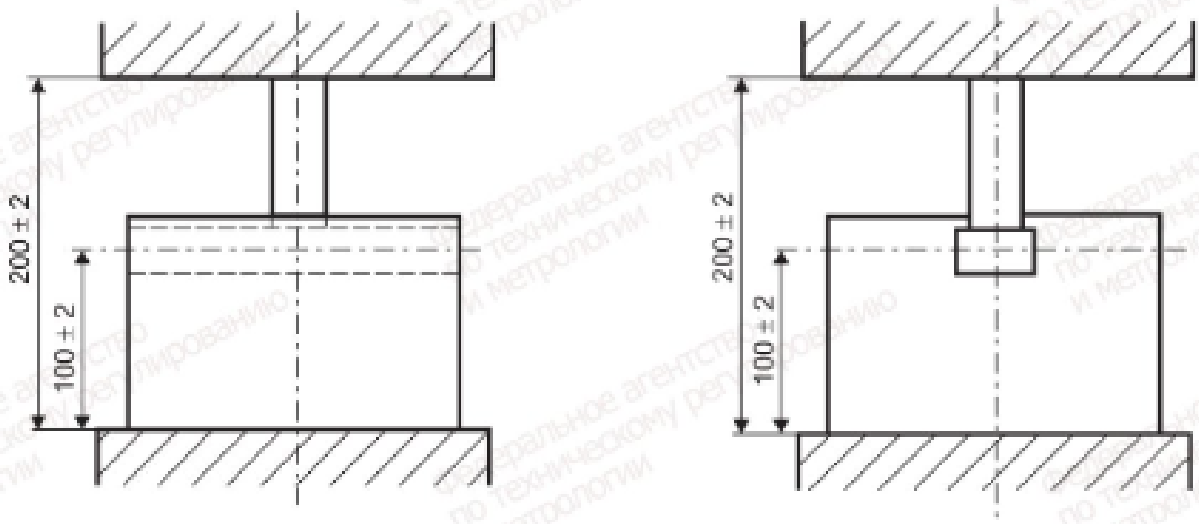

Рисунок 2 — Закрепление образцов узлов крепления ручек и плечевых ремней

8.4.5 Прочность ниточного $П_н$, Н/см, и сварного $П_с$, Н/см, швов при расслаивании вычисляют по формулам:

$$П_н = \frac{P}{l}; \quad (1)$$

$$П_с = \frac{P}{l}; \quad (2)$$

где P — нагрузка при разрыве образцов, Н;

l — длина шва между крайними точками, см.

Прочность накладного сварного шва при сдвиге $П_{сс}$, МПа, вычисляют по формуле

$$П_{сс} = \frac{P}{S}, \quad (3)$$

где S — площадь образца, $см^2$.

За окончательный результат испытаний принимают среднеарифметическое значение результатов испытаний двух образцов. Результат испытаний округляют до целого числа.

8.4.6 Прочность крепления ручек и плечевых ремней при испытании на разрыв характеризуется нагрузкой при разрыве образца.

8.4.7 За окончательный результат испытаний принимают среднеарифметическое значение результатов испытаний двух образцов. Результат испытаний округляют до целых.

8.4.8 При испытании прочности крепления ручек и плечевых ремней на максимальную загрузку равномерно загруженное изделие подвешивают в свободном состоянии за ручки или плечевые ремни на стержень параллельно полу помещения.

Масса груза должна соответствовать максимальной загрузке изделия (см. таблицу 2).

Изделие считают выдержавшим испытание, если не обнаружено разрушения узла крепления.

Время проведения испытания изделия на максимальную нагрузку — 5 сут.

8.5 Определение содержания свободного формальдегида — по ГОСТ ISO 17226-1, ГОСТ ISO 17226-2 (для кожи), ГОСТ ISO 14184-1 (для текстильных материалов).

8.6 Определение содержания водовымываемого хрома (VI) (для кожи) — по ГОСТ ISO 17075-1, ГОСТ ISO 17075-2.

8.7 Методы контроля показателей, изложенных в 6.5, — по нормативным документам, действующим на территории государства, принявшего стандарт.

9 Транспортирование и хранение

Транспортирование и хранение изделий — по ГОСТ 25871.

10 Гарантии изготовителя

10.1 Изготовитель гарантирует соответствие изделий требованиям настоящего стандарта при соблюдении условий транспортирования и хранения.

10.2 Гарантийный срок эксплуатации со дня розничной продажи, дней:

50 — сумок женских, мужских; рюкзаков женских, мужских, спортивных, молодежных, папок, футляров, изделий мелкой кожгалантереи;

30 — сумок хозяйственных, дорожных, пляжных, портпледов;

70 — чемоданов, портфелей деловых.

Приложение А
(справочное)

Информация о применяемых технических регламентах в странах СНГ

Технический регламент	Государство — участник СНГ
Технический регламент Таможенного союза ТР ТС 017/2011 «О безопасности продукции легкой промышленности»	AM, BY, KZ, KG, RU
«Общий технический регламент о безопасности кожевенно-обувной продукции» UzTR 5-011-2017, утвержденный Постановлением Кабинета Министров Республики Узбекистан от 05.01.2017 г. № 5	UZ
Технический регламент Таможенного союза ТР ТС 005/2011 «О безопасности упаковки»	AM, BY, KZ, KG, RU

УДК 688.3:675:006.354 МКС 59.140.35

Ключевые слова: кожгалантерея, сумки, портфели, рюкзаки, футляры, чемоданы, папки, обложки, изделия, прочность крепления, ручки, плечевые ремни, определение сорта, методы контроля

Редактор *Е.Ю. Митрофанова*
Технический редактор *В.Н. Прусакова*
Корректор *Л.С. Лысенко*
Компьютерная верстка *И.А. Налейкиной*

Сдано в набор 27.05.2026. Подписано в печать 29.05.2026. Формат 60×84⅛. Гарнитура Ариал.
Усл. печ. л. 1,86. Уч.-изд. л. 1,48.

Подготовлено на основе электронной версии, предоставленной разработчиком стандарта

Создано в единичном исполнении в ФГБУ «Институт стандартизации»
для комплектования Федерального информационного фонда стандартов,
117418 Москва, Нахимовский пр-т, д. 31, к. 2.
www.gostinfo.ru info@gostinfo.ru